ディスク形バリスタのテーピング仕様

●φ 5 ～φ 14 （15V ～ 620V）は、自動挿入機用として
テーピングタイプも用意しておりますのでご用命下さい。

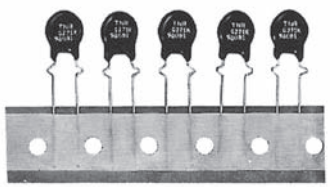

◆品番体系（テーピング）

コード	分類
T	セラミックバリスタ TNR

コード	形状
ND	ディスクタイプ

バリスタ電圧
最初の2数字：有効数字
第3の数字：上記に続く零の数

1	2	3	4	5	6	7	8	9	10	11	12	13	14	15	16	17	18
T	N	D	1	2	V	-	4	7	1	K	T	F	A	A	A	A	0
分類	形状		サイズ		シリーズ		バリスタ電圧			許容差	テーピング記号			その他の設計記号			

コード	サイズ
05	φ5
07	φ7
09	φ9
10	φ10
12	φ12
14	φ14
15	φ15

コード	シリーズ
V-	Vシリーズ
H-	Hシリーズ

コード	バリスタ電圧許容差
K	±10%

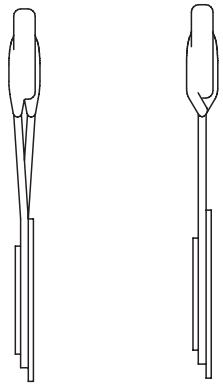

端子形状-A　端子形状-B（平行）

送り穴ピッチ 12.7mm コード	送り穴ピッチ 15.0mm コード	適用タイプ	リード形状
TFA (T15)	－	5V,7V,9V,9H	クリンプ（形状-B）
TBA (T25)	－		ストレート（形状-B）
TEA (T1)	－	10V,12V,14V	クリンプ（形状-A）
TFA (T15)	TFB (T8)		クリンプ（形状-B）
TAA (T2)	－		ストレート（形状-A）
TBA (T25)	TBB (T7)		ストレート（形状-B）
TEA (T1)	－	12H,15H	クリンプ（形状-A）
TFA (T15)	－		クリンプ（形状-B）
TAA (T2)	－		ストレート（形状-A）
TBA (T25)	－		ストレート（形状-B）

注：コード（　）内は旧品番の設計記号

◆テーピング記号詳細

品番の桁	コード	内容
13	A	ストレートリード、端子形状－A
	B	ストレートリード、端子形状－B
	E	クリンプリード、端子形状－A
	F	クリンプリード、端子形状－B
14	A	送り穴ピッチ12.7mm、ボックス収納
	B	送り穴ピッチ15.0mm、ボックス収納

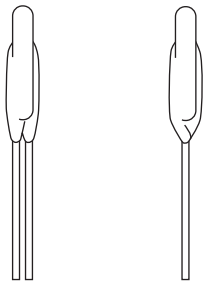

端子形状－A　端子形状－B（平行）

記載内容は予告なく変更する場合があります。ご購入、ご使用の際は当社の納入仕様書をご要求下さい。本カタログと納入仕様書の記載内容に基づいてご使用下さい。

1．5V、7V、9V、9H：TFA（T15）タイプ（クリンプリード）

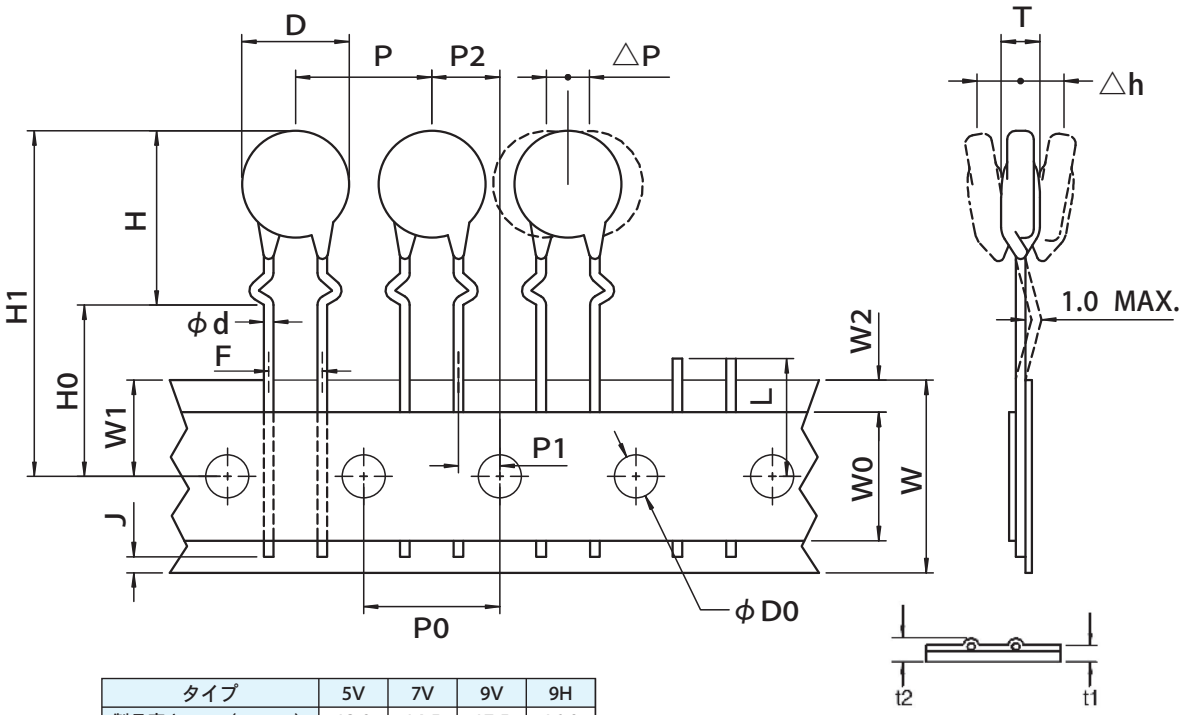

タイプ	5V	7V	9V	9H
製品高さ　（H Max.）	13.0	14.5	17.5	16.0
製品上面位置（H1 Max.）	30.0	31.0	34.0	33.0

◆寸法表　TFA（T15）タイプ

単位：mm

呼　称	記　号	寸　法	備　考
製品寸法	D	個別規格による	外形・寸法図による
製品厚さ	T	個別規格による	外形・寸法図による
リード線径	φd	0.6±0.05	
製品間ピッチ	P	12.7±1.0	製品傾きを含む
送り穴ピッチ	P0	12.7±0.3	累積ピッチの許容差は20ピッチにつき±1mmとする
送り穴径	φD0	4.0±0.2	
送り穴位置ズレ	P1	3.85±0.7	測定位置は、テーピングの上端とする
	P2	6.35±1.3	リード線の曲がりによる倒れを含む
	W1	9.0±0.5	
リード線間隔	F	5.0±0.8	測定位置は、テーピングの上端とし、リード線の中心線との間隔とする
製品倒れ	△h	0±2.0	測定位置は、部品の先端とする
製品傾き	△P	0±1.0	P0の中心値を基準とする
テープ台紙幅	W	$18.0\pm^{1.0}_{0.5}$	
粘着テープ幅	W0	5.0 Min.	
テープ厚さ	t1	0.6±0.3	
リード線込テープ厚さ	t2	1.5 Max.	
粘着テープズレ	W2	3.0 Max.	粘着テープは、台紙よりはみ出さないこと
フォーミング位置	H0	16.0±0.5	
製品上面位置	H1	個別規格による	上表による
リード線先端位置	J	6.0 Max.	
不良品カット位置	L	11.0 Max.	不良品カット後のテープには、リード線が残らない場合があります。

記載内容は予告なく変更する場合があります。ご購入、ご使用の際は当社の納入仕様書をご要求下さい。本カタログと納入仕様書の記載内容に基づいてご使用下さい。

2. 5V、7V、9V、9H：TBA（T25）タイプ（ストレートリード）

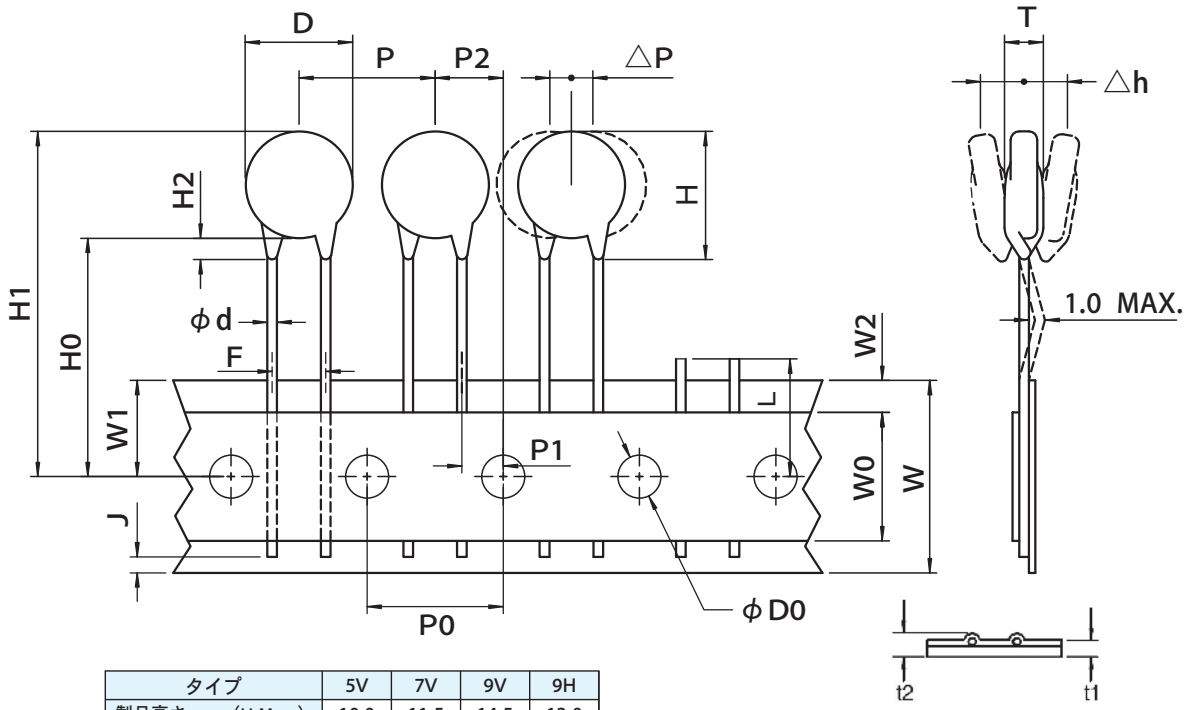

タイプ	5V	7V	9V	9H
製品高さ　（H Max.）	10.0	11.5	14.5	13.0
製品上面位置（H1 Max.）	29.0	30.0	33.0	32.0

◆寸法表　TBA（T25）タイプ

単位：mm

呼　称	記　号	寸　法	備　考
製品寸法	D	個別規格による	外形・寸法図による
製品厚さ	T	個別規格による	外形・寸法図による
リード線径	φd	0.6±0.05	
製品間ピッチ	P	12.7±1.0	製品傾きを含む
送り穴ピッチ	P0	12.7±0.3	累積ピッチの許容差は20ピッチにつき±1mmとする
送り穴径	φD0	4.0±0.2	
送り穴位置ズレ	P1	3.85±0.7	測定位置は、テーピングの上端とする
	P2	6.35±1.3	リード線の曲がりによる倒れを含む
	W1	9.0±0.5	
リード線間隔	F	5.0±0.8	測定位置は、テーピングの上端とし、リード線の中心線との間隔とする
製品倒れ	△h	0±2.0	測定位置は、部品の先端とする
製品傾き	△P	0±1.0	P0の中心値を基準とする
テープ台紙幅	W	$18.0\pm^{1.0}_{0.5}$	
粘着テープ幅	W0	5.0 Min.	
テープ厚さ	t1	0.6±0.3	
リード線込テープ厚さ	t2	1.5 Max.	
粘着テープズレ	W2	3.0 Max.	粘着テープは、台紙よりはみ出さないこと
製品下面位置	H0	$20.0\pm^{1.5}_{1.0}$	
製品上面位置	H1	個別規格による	上表による
樹脂たれ寸法	H2	3.0 Max.	
リード線先端位置	J	6.0 Max.	
不良品カット位置	L	11.0 Max.	不良品カット後のテープには、リード線が残らない場合があります。

記載内容は予告なく変更する場合があります。ご購入、ご使用の際は当社の納入仕様書をご要求下さい。本カタログと納入仕様書の記載内容に基づいてご使用下さい。

3. 10V、12V、14V、12H、15H：TEA(T1)、TFA（T15）タイプ（クリンプリード）

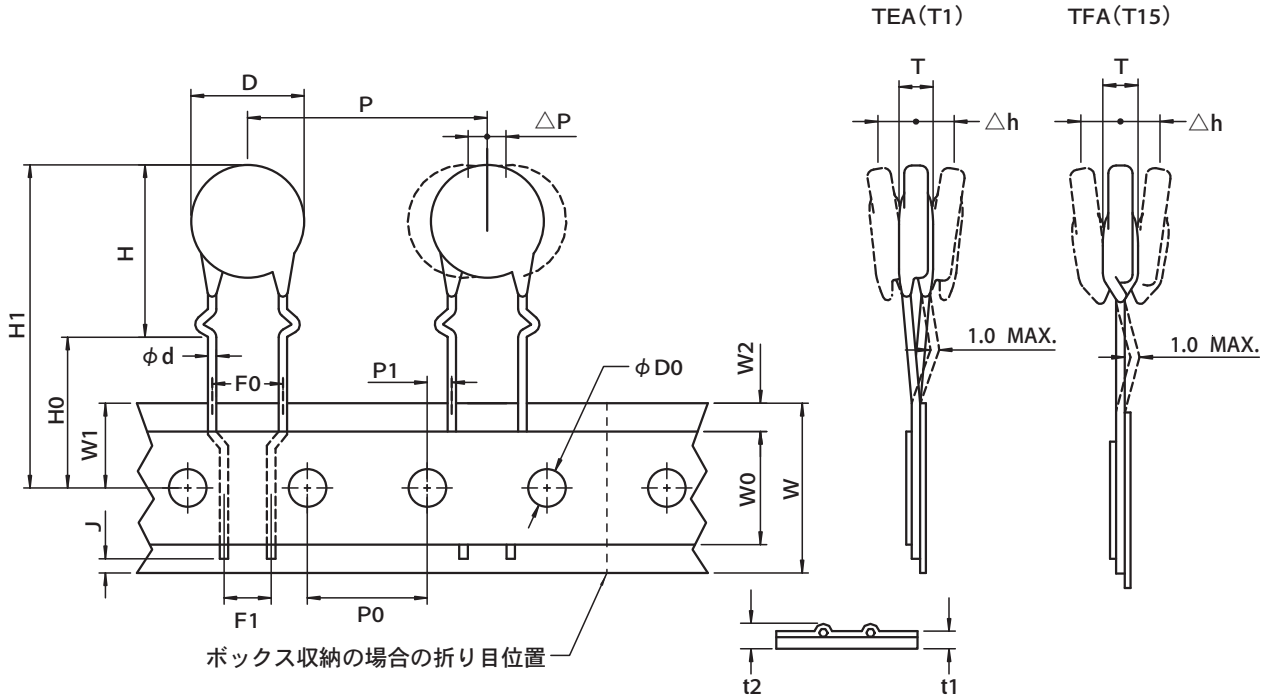

タイプ	10V	12V	14V	12H	15H
製品高さ　（H Max.）	17.5	19.0	21.0	21.0	24.0
製品上面位置（H1 Max.）	35.0	36.0	38.0	38.0	41.0

◆寸法表　TEA(T1)、TFA（T15）タイプ

単位：mm

呼　称	記　号	寸　法	備　考
製品寸法	D	個別規格による	外形・寸法図による
製品厚さ	T	個別規格による	外形・寸法図による
リード線径	φd	0.8±0.05	
製品間ピッチ	P	25.4±1.0	製品傾きを含む
送り穴ピッチ	P0	12.7±0.3	累積ピッチの許容差は20ピッチにつき±1mmとする
送り穴径	φD0	4.0±0.2	
送り穴位置ズレ	P1	2.6±0.5	測定位置は、テーピングの上端とする
	W1	9.0±0.5	
リード線間隔	F0	7.5±0.8	測定位置は、テーピングの上端とし、リード線の中心線との間隔とする
	F1	5.0 Nom.	
製品倒れ	△h	0±2.0	測定位置は、部品の先端とする
製品傾き	△P	0±1.0	P0の中心値を基準とする
テープ台紙幅	W	$18.0^{+1.0}_{-0.5}$	
粘着テープ幅	W0	5.0 Min.	
テープ厚さ	t1	0.6±0.3	
リード線込テープ厚さ	t2	1.5 Max.	
粘着テープズレ	W2	3.0 Max.	粘着テープは、台紙よりはみ出さないこと
フォーミング位置	H0	16.0±1.0	
製品上面位置	H1	個別規格による	上表による
リード線先端位置	J	6.0 Max.	

記載内容は予告なく変更する場合があります。ご購入、ご使用の際は当社の納入仕様書をご要求下さい。本カタログと納入仕様書の記載内容に基づいてご使用下さい。

4. 10V、12V、14V、12H、15H：TAA（T2）、TBA（T25）タイプ（ストレートリード）

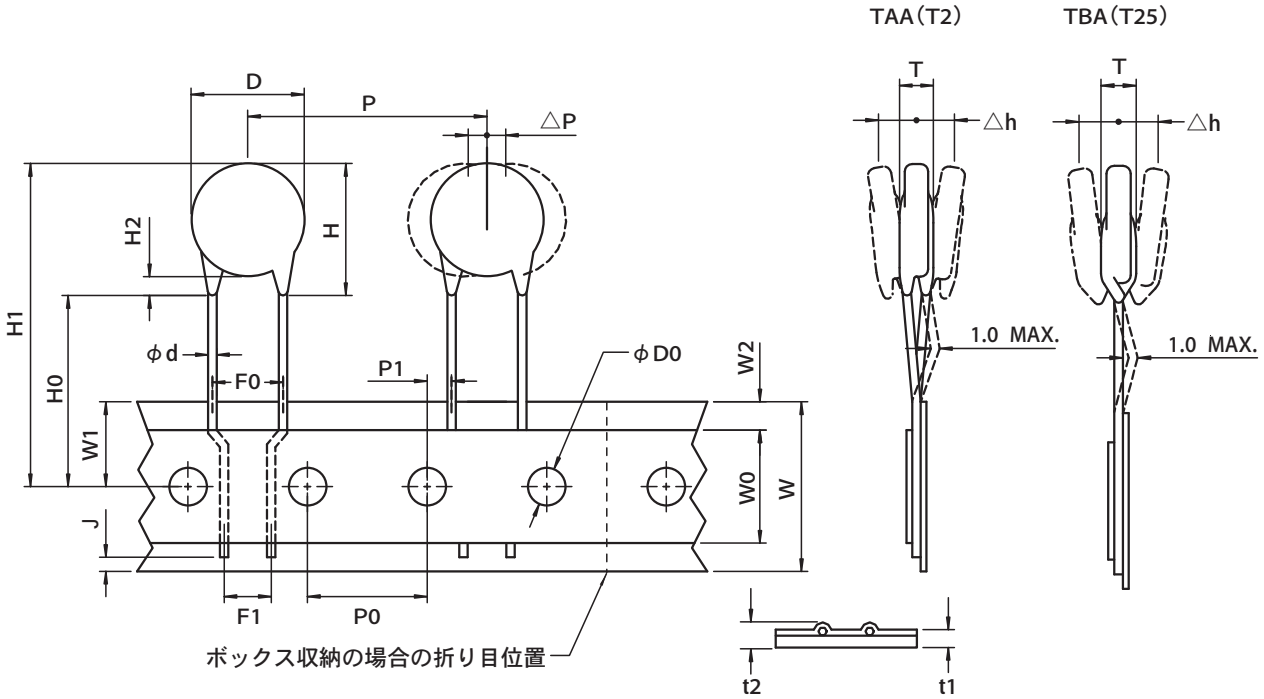

タイプ	10V	12V	14V	12H	15H
製品高さ　（H Max.）	15.5	17.0	19.0	16.5	19.0
製品上面位置（H1 Max.）	40.0	41.0	43.0	41.0	44.0

◆寸法表　TAA（T2）、TBA（T25）タイプ

単位：mm

呼　称	記　号	寸　法	備　考
製品寸法	D	個別規格による	外形・寸法図による
製品厚さ	T	個別規格による	外形・寸法図による
リード線径	φd	0.8±0.05	
製品間ピッチ	P	25.4±1.0	製品傾きを含む
送り穴ピッチ	P0	12.7±0.3	累積ピッチの許容差は20ピッチにつき±1mmとする
送り穴径	φD0	4.0±0.2	
送り穴位置ズレ	P1	2.6±0.5	測定位置は、テーピングの上端とする
	W1	9.0±0.5	
リード線間隔	F0	7.5±0.8	測定位置は、テーピングの上端とし、リード線の中心線との間隔とする
	F1	5.0 Nom.	
製品倒れ	△h	0±2.0	測定位置は、部品の先端とする
製品傾き	△P	0±1.0	P0の中心値を基準とする
テープ台紙幅	W	$18.0\pm^{1.0}_{0.5}$	
粘着テープ幅	W0	5.0 Min.	
テープ厚さ	t1	0.6±0.3	
リード線込テープ厚さ	t2	1.5 Max.	
粘着テープズレ	W2	3.0 Max.	粘着テープは、台紙よりはみ出さないこと
樹脂たれ位置	H0	20.0 Min.	SE：19.0 Min.
製品上面位置	H1	個別規格による	上表による
樹脂たれ寸法	H2	3.0 Max.	
リード線先端位置	J	6.0 Max.	

記載内容は予告なく変更する場合があります。ご購入、ご使用の際は当社の納入仕様書をご要求下さい。本カタログと納入仕様書の記載内容に基づいてご使用下さい。

15mm ピッチテーピング

● 10V、12V、14V：TBB（T7）タイプ（ストレートリード）

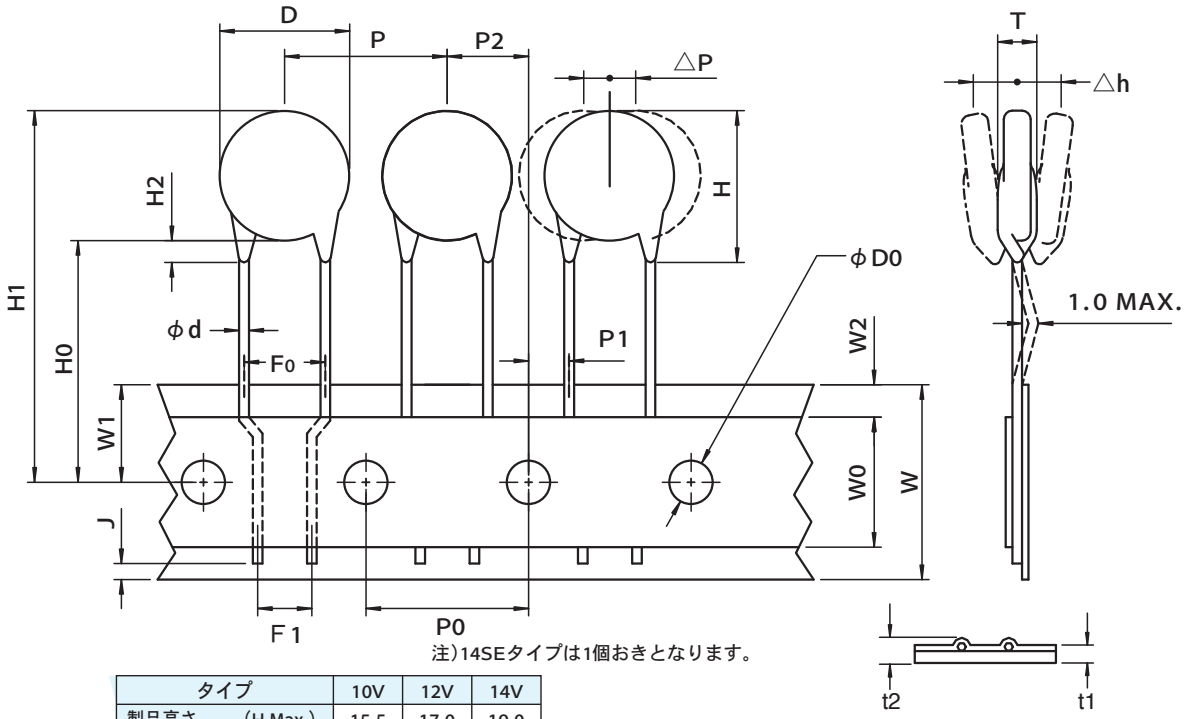

注）14SEタイプは1個おきとなります。

タイプ	10V	12V	14V
製品高さ　（H Max.）	15.5	17.0	19.0
製品上面位置（H1 Max.）	37.0	39.0	41.0

◆寸法表　TBB（T7）タイプ

単位：mm

呼　称	記　号	寸　法	備　考
製品外形寸法	D	個別規格による	外形・寸法図による（14V：15.0 Max.）
製品厚さ	T	個別規格による	外形・寸法図による
リード線径	φd	0.8±0.05	
製品間ピッチ	P	15.0±1.0	製品傾きを含む（14SE：30.0±1.0）
送り穴ピッチ	P0	15.0±0.3	累積ピッチの許容差は20ピッチにつき±1mmとする
送り穴径	φD0	4.0±0.2	
送り穴位置ズレ	P1	3.75±0.5	測定位置は、テーピングの上端とする
	P2	7.5±1.3	リード線の曲がりによる倒れを含む
	W1	9.0±0.5	
リード線間隔	F0	7.5±0.8	測定位置は、テーピングの上端とし、リード線の中心線との間隔とする
	F1	5.0 Nom.	
製品倒れ	△h	0±2.0	測定位置は、部品の先端とする
製品傾き	△P	0±1.3	
テープ台紙幅	W	$18.0\pm^{1.0}_{0.5}$	
粘着テープ幅	W0	5.0 Min.	
テープ厚さ	t1	0.6±0.3	
リード線込テープ厚さ	t2	1.5 Max.	
粘着テープズレ	W2	3.0 Max.	粘着テープは、台紙よりはみ出さないこと
製品下面位置	H0	$20.0\pm^{1.5}_{1.0}$	
製品上面位置	H1	個別規格による	上表による
樹脂垂れ寸法	H2	3.0 Max.	
リード線先端位置	J	6.0 Max.	

記載内容は予告なく変更する場合があります。ご購入、ご使用の際は当社の納入仕様書をご要求下さい。本カタログと納入仕様書の記載内容に基づいてご使用下さい。

15mm ピッチテーピング

● 10V、12V、14V：TFB（T8）タイプ（クリンプリード）

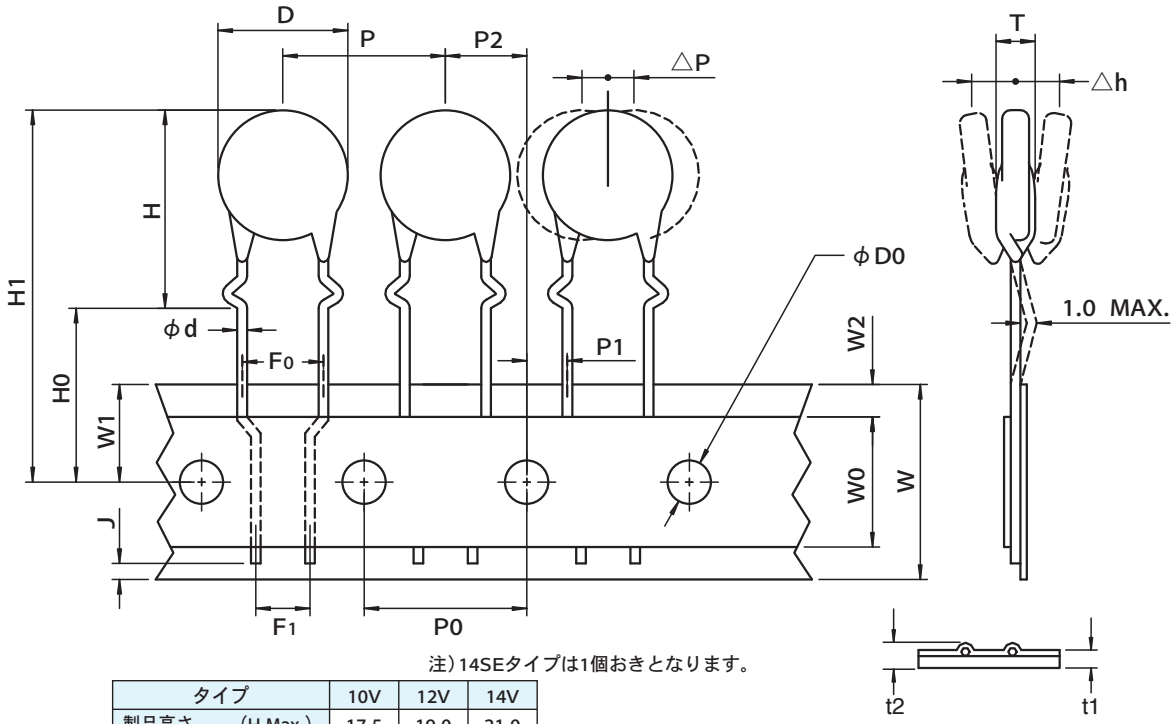

注）14SEタイプは1個おきとなります。

タイプ	10V	12V	14V
製品高さ　（H Max.）	17.5	19.0	21.0
製品上面位置（H1 Max.）	35.0	36.0	38.0

◆寸法表　TFB（T8）タイプ

単位：mm

呼　称	記　号	寸　法	備　考
製品外形寸法	D	個別規格による	外形・寸法図による（14V：15.0 Max.）
製品厚さ	T	個別規格による	外形・寸法図による
リード線径	φd	0.8±0.05	
製品間ピッチ	P	15.0±1.0	製品傾きを含む（14SE：30.0±1.0）
送り穴ピッチ	P0	15.0±0.3	累積ピッチの許容差は20ピッチにつき±1mmとする
送り穴径	φD0	4.0±0.2	
送り穴位置ズレ	P1	3.75±0.5	測定位置は、テーピングの上端とする
	P2	7.5±1.3	リード線の曲がりによる倒れを含む
	W1	9.0±0.5	
リード線間隔	F0	7.5±0.8	測定位置は、テーピングの上端とし、リード線の中心線との間隔とする
	F1	5.0 Nom.	
製品倒れ	△h	0±2.0	測定位置は、部品の先端とする
製品傾き	△P	0±1.3	
テープ台紙幅	W	$18.0\pm^{1.0}_{0.5}$	
粘着テープ幅	W0	5.0 Min.	
テープ厚さ	t1	0.6±0.3	
リード線込テープ厚さ	t2	1.5 Max.	
粘着テープズレ	W2	3.0 Max.	粘着テープは、台紙よりはみ出さないこと
フォーミング位置	H	個別規格による	上表による
	H0	16.0±1.0	
製品上面位置	H1	個別規格による	上表による
リード線先端位置	J	6.0 Max.	

記載内容は予告なく変更する場合があります。ご購入、ご使用の際は当社の納入仕様書をご要求下さい。本カタログと納入仕様書の記載内容に基づいてご使用下さい。