◆梱包仕様

梱包方法	ボックス方式			
寸法図	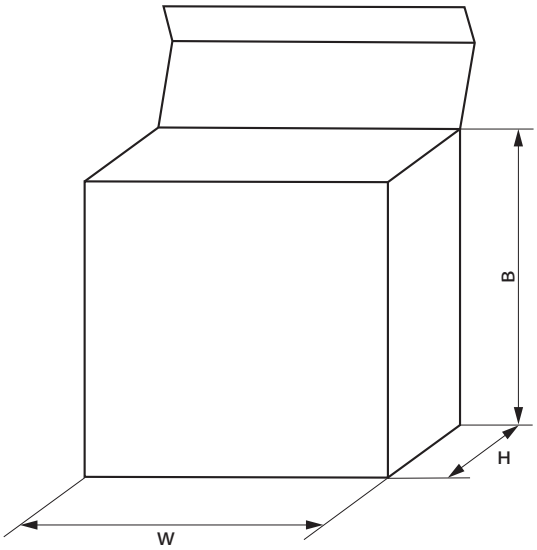			
寸　法	適用仕様	TFA、TBA （T15、T25）	TEA、TFA、TAA、TBA （T1、T15、T2、T25）	TFB、TBB、TLB （T8、T7、T71）
		5V、7V、9V、9H、5SV、7SV	10V、12V、14V、12H、15H	10V、12V、10SV、12SV、14SV
	W	325±5	330±5	340 max.
	H	47±3	57±3	65 max.
	B	280±10	315±10	360 max.

◆その他

1）ボックスには、下記の事項が記入されます。

1. 品　番
2. ロット番号
3. 数　量
4. 原産国

2）ご注文の際には、1 包装単位毎の発注をお願いいたします。

記載内容は予告なく変更する場合があります。ご購入、ご使用の際は当社の納入仕様書をご要求下さい。本カタログと納入仕様書の記載内容に基づいてご使用下さい。

最小梱包単位

●ご注文に際してのお願い

ご注文に際しましては最小梱包単位の整数倍でご指定くださるようお願い致します。

◆ディスク形

シリーズ	タイプ	バリスタ電圧定格（V）	テーピング品		袋詰め品	
			送り穴ピッチ（mm）	（個）	ストレートリード（個 / 箱）	フォーミング・カット（個 / 箱）
V	5V、7V	15 ～ 270	12.7	1,500	3,000	5,000
		330 ～ 620	12.7	1,000	3,000	5,000
	9V	15 ～ 270	12.7	1,500	2,000	5,000
		330 ～ 620	12.7	1,000	2,000	5,000
	10V	18 ～ 270	12.7	800	1,500	2,500
			15.0	1,000		
		330 ～ 390	12.7	500	1,500	2,500
			15.0	1,000		
		430 ～ 620	12.7	500	1,000	2,500
			15.0	1,000		
		680 ～ 750	—	—	1,000	2,500
		820 ～ 1000	—	—	1,000	2,000
		1100 ～ 1800	—	—	500	1,000
	12V	430 ～ 620	12.7	500	1,000	2,500
			15.0	1,000		
		680 ～ 750	—	—	1,000	2,500
		820 ～ 1000	—	—	1,000	2,000
		1100 ～ 1800	—	—	500	500
	14V	18 ～ 270	12.7	800	1,500	2,000
			15.0	1,000		
		330 ～ 390	12.7	500	1,500	2,000
			15.0	1,000		
		430 ～ 620	12.7	500	1,000	2,000
			15.0	1,000		
		680 ～ 750	—	—	1,000	2,000
		820 ～ 1000	—	—	1,000	1,500
		1100 ～ 1200	—	—	500	500
		1500 ～ 1800	—	—	500	500
	20V	18 ～ 430	—	—	700	1,000
		470 ～ 620	—	—	500	1,000
		680 ～ 1100	—	—	500	500
		1200	—	—	500	500
		1500 ～ 1800	—	—	200	500
SV	5SV	220 ～ 470	12.7	1,500	3,000	5,000
	7SV	220 ～ 270	12.7	1,500	3,000	5,000
		390 ～ 510		1,000		
	10SV	220 ～ 680	15.0	500	—	—
		750 ～ 1000	—	—	1,000	—
	12SV	430 ～ 680	15.0	500	—	—
		750 ～ 1000	—	—	1,000	—
	14SV	220 ～ 680	15.0	300	—	—
		750 ～ 1000	—	—	1,000	—
	20SV	220 ～ 390	—	—	700	700
		430 ～ 1000	—	—	500	500
SV 低電圧品	5SV	22 ～ 68	12.7	1,500	—	—
	7SV	22 ～ 68	12.7	1,500	—	—
	10SV	22 ～ 68	12.7	800	—	—
	14SV	22 ～ 68	12.7	800	—	—
	20SV	22 ～ 68	—	—	700	700
H	9H	22 ～ 47	12.7	1,500	3,000	5,000
	12H	22 ～ 47	12.7	800	1,500	2,500
	15H	22 ～ 47	12.7	800	1,500	2,000
	23H	22 ～ 47	—	—	700	1,000
GF	15GF	全定格	—	—	800	—
	23GF	270 ～ 470	—	—	500	—
		820	—	—	400	—

記載内容は予告なく変更する場合があります。ご購入、ご使用の際は当社の納入仕様書をご要求下さい。本カタログと納入仕様書の記載内容に基づいてご使用下さい。