ディスク形リードフォーミング仕様

●セラミックバリスタ TNR の標準リードフォーミング

ディスク形 TNR V、H シリーズは下図のようにリード線をフォーミングしたものを製造しておりますのでご用命下さい。

◆形状

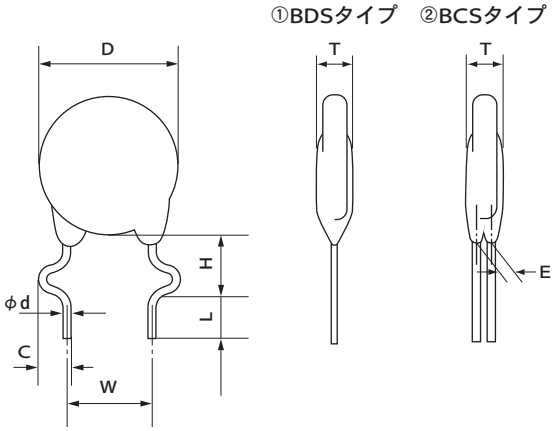

◆寸法

単位：mm

項目＼タイプ	5V、7V、9V、9H	10V、12V、14V、12H、15H	20V、23H
端子形状記号	BDS	BCS	BCS
D	個別規格による。	個別規格による。	個別規格による。
T	個別規格による。	個別規格による。	個別規格による。
H	$6.0^{+2.0}_{-1.0}$	$6.0^{+2.0}_{-1.0}$	$6.0^{+2.0}_{-1.0}$
L	5.0±1.0	5.0±1.0	5.0±1.0
W	5.0±1.0	7.5±1.0	10.0±1.0
φd	0.6±0.05	0.8±0.05	0.8±0.05
C	2.0±0.5	2.0±0.5	2.0±0.5
E	−	個別規格による。	個別規格による。

◆品番体系（バラ品）

コード	分類
T	セラミックバリスタ TNR

コード	形状
ND	ディスクタイプ

バリスタ電圧
最初の2数字：有効数字
第3の数字：上記に続く零の数

1	2	3	4	5	6	7	8	9	10	11	12	13	14	15	16	17	18
T	N	D	1	2	V	-	4	7	1	K	B	0	0	A	A	A	0
分類	形状		サイズ		シリーズ		バリスタ電圧			許容差	バラ品記号			その他の設計記号			

コード	サイズ
05	φ5
07	φ7
09	φ9
10	φ10
12	φ12
14	φ14
15	φ15
20	φ20
23	φ23

コード	シリーズ
V-	V シリーズ
SV	SVシリーズ
H-	H シリーズ
GF	GFシリーズ

コード	バリスタ電圧許容差
K	±10%

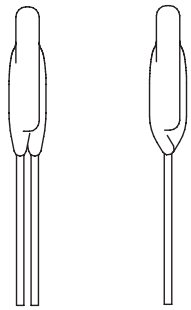

端子形状-A　端子形状-B（平行）

コード	適用タイプ	リード形状
BDS (300)	5V,7V,9V,9H	クリンプ　（形状-B）
B00（無し）		ストレート（形状-B）
BCS (300)	10V,12V,14V,20V, 12H,15H,23H	クリンプ　（形状-A）
B00（無し）		ストレート（形状-A）

注：コード（　）内は旧品番の設計記号

記載内容は予告なく変更する場合があります。ご購入、ご使用の際は当社の納入仕様書をご要求下さい。本カタログと納入仕様書の記載内容に基づいてご使用下さい。