アクセサリー

日本ケミコンでは、お客様にとってより使いやすい製品の提供を心掛けております。
基板実装時には専用取付部品がございますのでご用命ください。

◆縦置き用

単位：［mm］

台座品番 XD1408VL（2PBF）

適用コア品名（略称）:NS

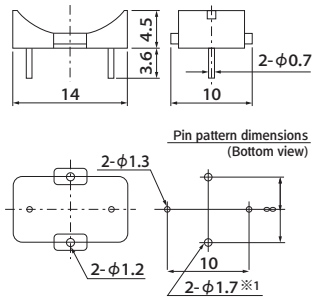

台座品番 XD1610VW（2PBF）

適用コア品名（略称）:AQD/CQF/N1/N2

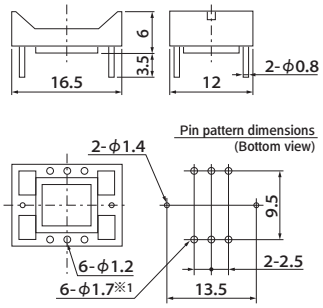

台座品番 XD2811VW（2PBF）

適用コア品名（略称）:ARD/CTB/G4/N5

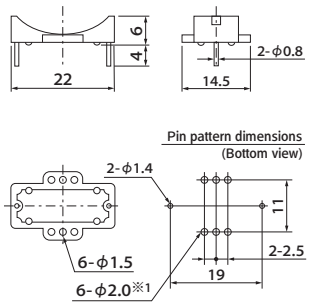

台座品番 XD2314VW（2PBF）

適用コア品名（略称）:G3/NP/NU

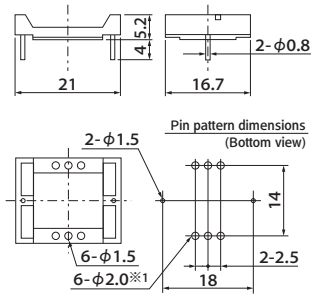

台座品番 XD3415VW（4PBF）

適用コア品名（略称）:G6/G7/G8/J7H/J8H/N6/N7
/V6/VV/X6/X7/X8/Y6/YV

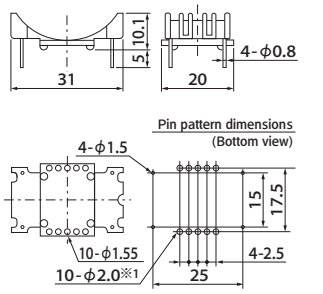

台座品番 XD3418VW（4PBF）

適用コア品名（略称）:AUD/DUF/DVF

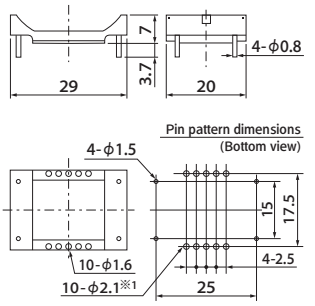

台座品番 XD4420VW（4PBF）

適用コア品名（略称）:G0/G9/GJ/JAH/JBH/JR/JRH/N9/XR

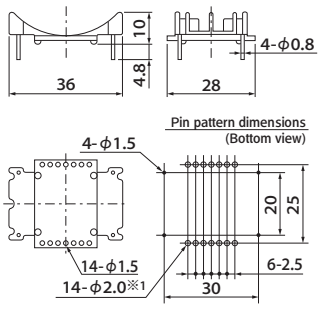

台座品番 XD4227VL（4PBF）

適用コア品名（略称）:DYB/CYF

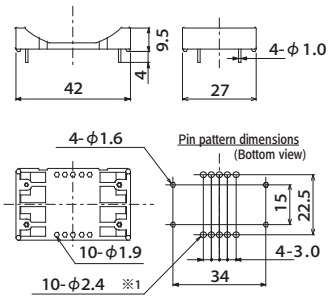

台座品番 XD5625VW（4PBF）

適用コア品名（略称）:AZD/DZB/GK/GQ/JCH/JKH

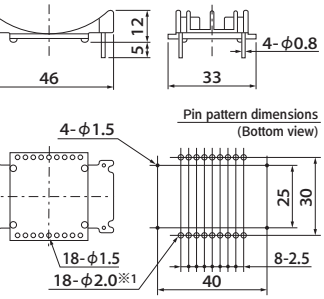

台座品番 XD5239VL（4PBF）

適用コア品名（略称）:AZD/WKH

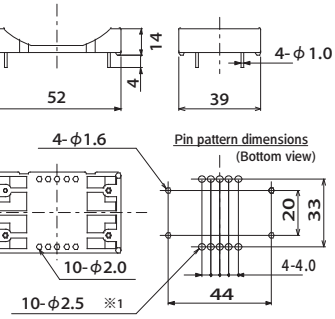

台座品番 XD2518VL

適用コア品名（略称）:VD

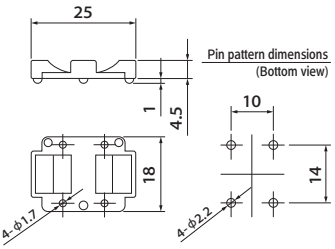

台座品番 XD3531VLF

適用コア品名（略称）:LBU/V22/V8/VBU/Y22/Y8/YBU

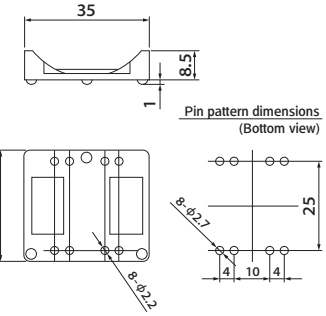

※1　最大リード線径の場合
※2　（　）内はピン付き仕様

記載内容は予告なく変更する場合があります。ご購入、ご使用の際は当社の納入仕様書をご要求下さい。本カタログと納入仕様書の記載内容に基づいてご使用下さい。

◆横置き用

単位：[mm]

台座品番 XD3237HW（2PBF）

適用コア品名（略称）:AUG/AUD/CTB/DUF/G6/G7/G8/J7H/J8H/N6/N7/X6/X7/X8

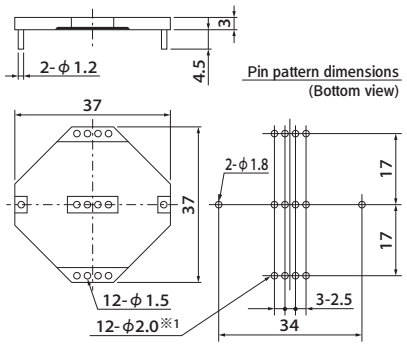

台座品番 XD4449HW（2PBF）

適用コア品名（略称）:CYF/DYB/G0/GJ/JBH

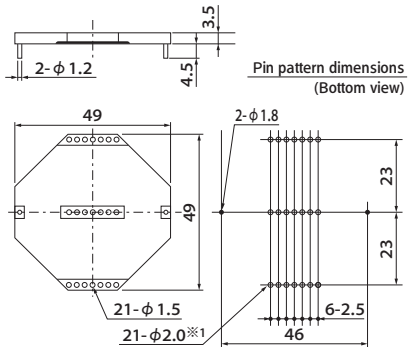

台座品番 XD4054HW（2PBF）

適用コア品名（略称）:DVF/G9/JAH/JR/JRH/N9/XR

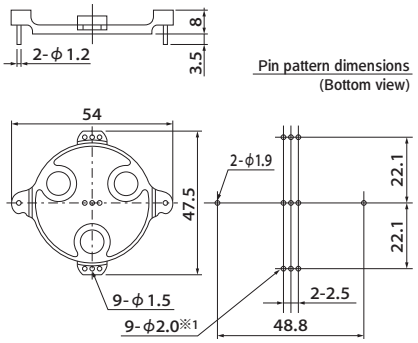

台座品番 XD5358HW（4PBF）

適用コア品名（略称）:AZD/DZB/GK/GQ/JCH/JKH/WKH

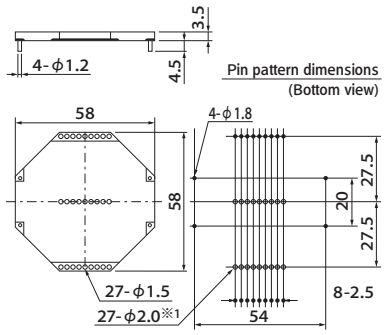

台座品番 XD7070HL

適用コア品名（略称）:LGQ/VGQ

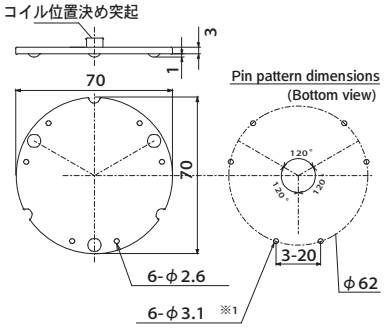

2Pコイルには別台座を提案致します。

台座品番 XD3438FP

適用コア品名（略称）:V8/Y8

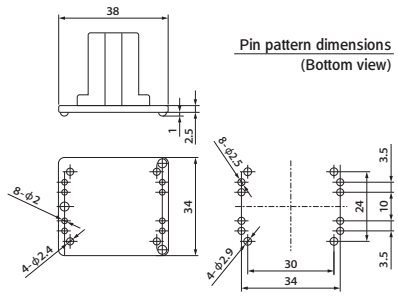

台座品番 XP4041FP

適用コア品名（略称）:Y22/V22

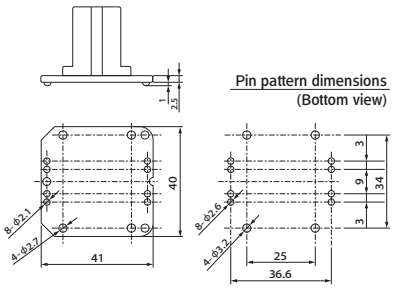

台座品番 XD281815DUS

適用コア品名（略称）:LBU/VBU/YBU

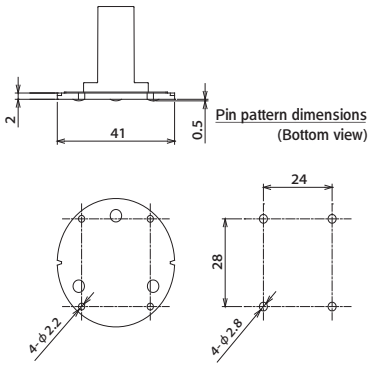

※1　最大リード線径の場合
※2　（　）内はピン付き仕様

●記載内容は現時点で入手できた資料、情報、データ等に基づいて作成しておりますが、実際の性能はお使いになる回路構成によって異なってくると考えられます。
　従ってご使用に際しては、回路もしくはセットで性能並びに安全性をご確認いただきますようお願い致します。
●電子部品は使用条件により熱が発生する場合がありますので、可燃物の近くでのご使用はお避け下さい。
　また、記載された容量を超えるご使用は事故・故障の原因となりますのでお避け下さい。
●コイルの取り扱いに際しては、レアショートの危険がありますので、取り扱いに十分ご注意下さい。
●製品は改良のため予告なしに仕様変更、あるいは製造を中止する事がありますので、ご了承下さい。

使用上の注意

- 耐熱温度は、コイル自己発熱を含んだ保証温度です。
- 高温高湿環境においては、電線被覆が加水分解し、絶縁劣化を起こします。
- コモンモードコイルはアンバランス電流により、磁気飽和を起こす場合があります。
- コイル単体での安全規格は取得しておりません。
- リード線は強い力や折り曲げを繰り返さないようご注意ください。
- コイルを硬いものにぶつけないでください。被覆に傷がつき性能を損なうことがあります。
- 基板洗浄については別途お問い合わせ下さい。
- コイル電流に可聴周波数成分が含まれるとうなりが生じることがあります。
- このカタログに記載の製品は一般電子機器用に設計・製造されたものであり、人命に関わる用途、機器の故障・誤動作・不具合が人への生命や財産に損害を及ぼす恐れがある用途、または、社会的に大きな影響を与える恐れがある用途で使用される場合、事前に当社窓口まで相談を頂き協議の上ご使用願います。
- 環境負荷物質への対応
  (1) 当社では、ELV 指令、RoHS 指令を始めとする、環境負荷物質関連法規制に適合した製品の開発を行っています。
  （製品よっては、適用除外に該当する規制物質を含有する場合があります。）
  特定法規制への適合状況については、別途お問い合わせ下さい。
  (2) REACH の手引書「アーティクル中の物質に関する手引き」(Guidance on requirements for substances in articles 2008 年 5 月公開) の内容に基づき、弊社製電子部品は、「意図的放出のない成形品」であり、EU REACH 規制第 7 条 1 項「登録」の適用外です。
  参考文献：電解蓄電器研究会 (2008/3/13 公表) 「電解コンデンサに関する欧州 REACH 規制についての考察」

インダクタ(コイル)のAEC-Q200対応

AEC は Automotive Electronics Council (車載電装評議会) の略で、アメリカの主要な自動車メーカと電子部品メーカによって設立されました。現在は電装、部品製造各社の代表で構成された業界団体です。電子部品等に対する信頼性試験や認定基準となる試験を規格化しています。

AEC-Q200 は受動部品に対する認定用信頼性試験規格で、各部品に対する試験項目や試験数量などが規定されています。この中には弊社生産品目である “インダクタ (コイル)” の信頼性試験の規準も記されています。
車載顧客を始めとする顧客の試験要求等に基づき、弊社ではご要求に応じてインダクタ (コイル) の AEC-Q200 に準じた試験結果を提出致します。

電子部品メーカ単独では「AEC-Q200 認定」と単純に判断することはできません。弊社より、対象となる部品において、「準拠」、「適合」、「使用可」など判断致します。但し、顧客において、対象となる個々の部品は「信頼性試験計画」に基づいた評価試験を実施して頂く必要があります。
カタログに記載の標準品は一般電子機器用に設計しております。車載用途でご使用を検討の場合は、仕様変更が必要となる場合がありますので、当社営業窓口、または当社代理店にご連絡をお願い致します。