螺丝端子型

DLCAP™ DXF 系列

低抵抗 −40℃ 2.8V RoHS2 适应品

- 实现高耐电压 2.8V。
- 通过温度降额，可在3.0V（-40℃ ～+50℃）使用。
- 适用于电力储存、电池辅助、短时备份等用途。

◆规格表

项　目	性　能		
工作温度范围	−40℃～+60℃ (2.8V)/+50℃ (3.0V)		
静电容量容许差	−0%、+20% (E)		(20℃)
温度特性	容量变化率	20℃值的±30%以内	
	内部阻抗变化率	≦「产品一览表」内所示内部阻抗最大值的1000%以下	(−40℃)
高温负荷特性	在60℃的环境中，加载2,000小时的额定电压后，待温度恢复到20℃进行测量时，应满足以下要求		
	容量变化率	“产品一览表”中所示额定容量值的±30%以内	
	内部阻抗变化率	≦「产品一览表」内所示内部阻抗最大值的300%以下	
耐湿性能	在60℃、90 ～ 95%RH的环境中无负荷放置500 小时后，待温度恢复到20℃进行测量时，应满足以下要求		
	容量变化率	“产品一览表”中所示额定容量值的±30%以内	
	内部阻抗变化率	≦「产品一览表」内所示内部阻抗最大值的300%以下	

◆产品一览表

● DXF 系列*3

Rated Voltage [V]	Capacitance		Nominal Case Size		Internal Resistance		Weight*1 [g]	Energy Storage*2 [Wh]	Part No.
	Min. (rated) [F]	Typ. [F]	φD [mm]	L [mm]	Typ. [mΩ]	Max. [mΩ]			
2.8	3150	3500	63.5	172	0.3	0.4	810	3.5	DDXF2R8LHM3B2EDH2V

*1 参考值
*2 本品中记载的能源存储容量[Wh]是根据JEITA发行的“電気及び電子機器用電気二重層キャパシタの輸送に関する手引書”（仅日文版）计算得出。
*3 DXF系列中，容量规格被设置为最小值。

◆产品型号体系

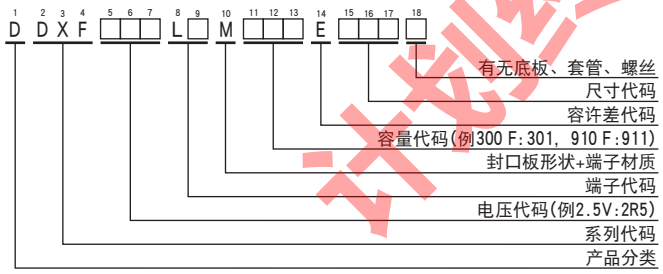

计划终止生产品

DLCAP™ DXF系列

◆尺寸图 [mm]

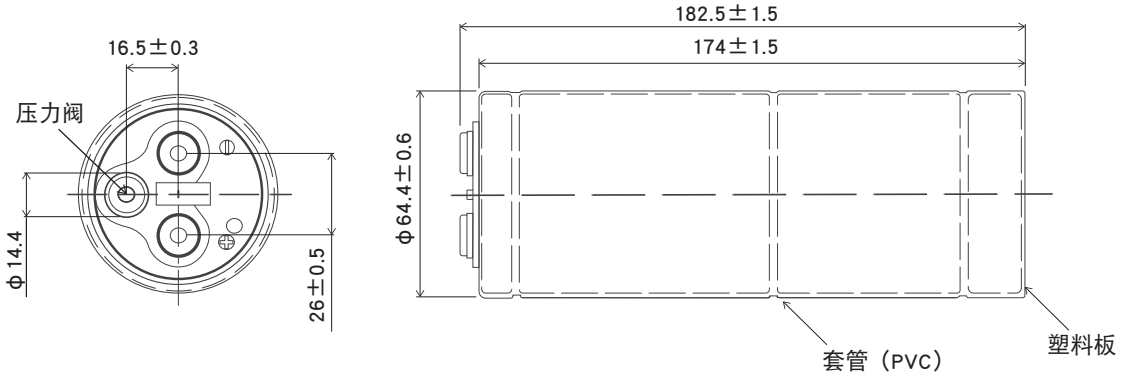

端子详细尺寸

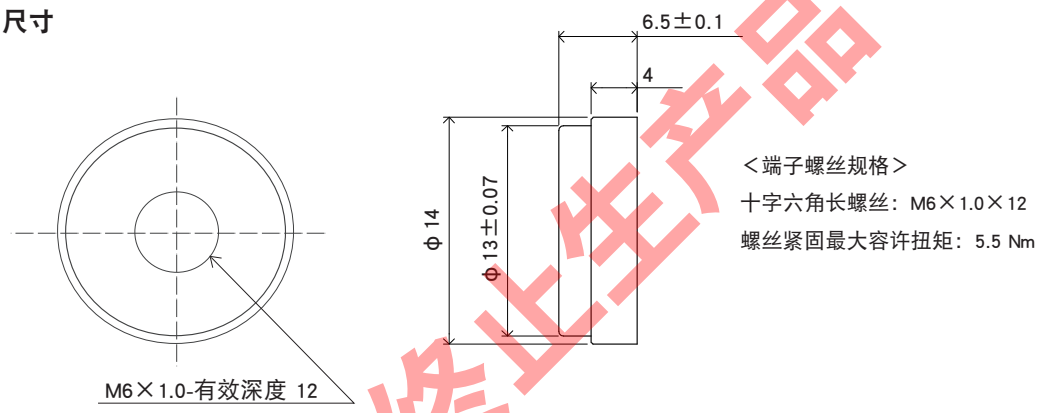

计划终止生产品

◆容量和内部电阻的温度特性

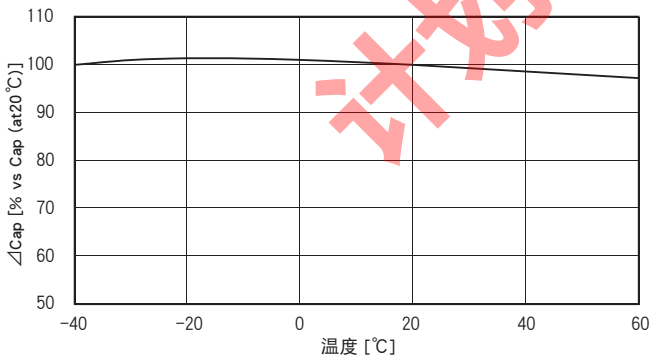

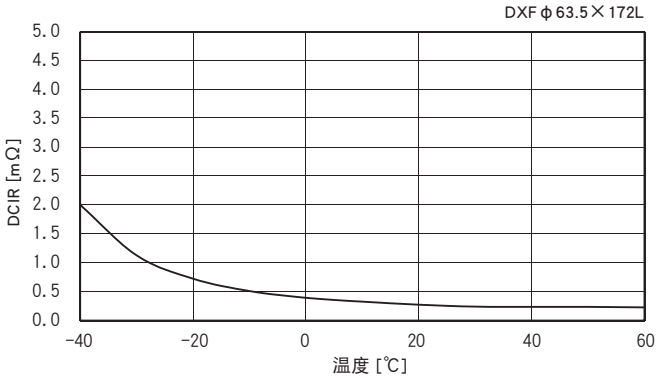

◆60℃高温负荷试验

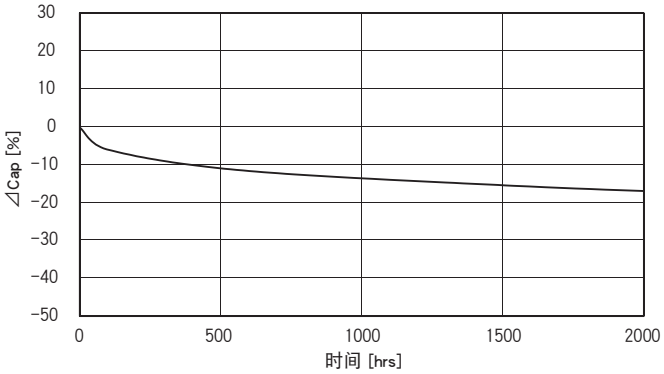

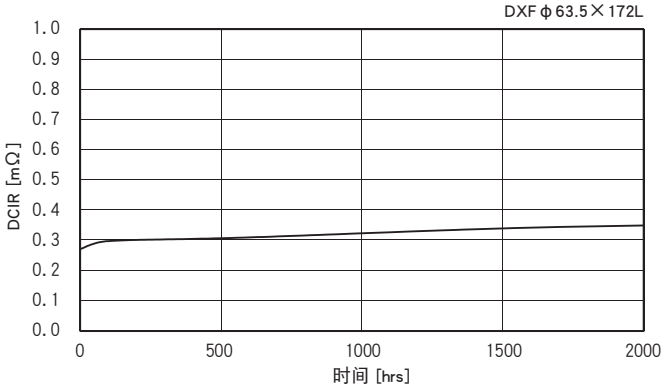

目录中记载的内容有可能未经提示而变更。贵司在购买、使用时请要求敝司提供规格书，并以此为基准去使用。