FL系列

RoHS2 适应品

■主要用途

- 零相电抗器用
- AC、DC 用共模噪声对策

■特点

- 带机箱固定孔的包装盒。
- 只需较小的匝数便能获得较大的阻抗。
- 温度特性优异。

磁芯型号	有效横截面面积 [cm²]	平均磁力电路长度 [cm]	电感系数 (AL值 [μH/N²] at 0A)		适用螺钉	
			10kHz	100kHz	h1	h2
LRF604520MBX	1.2typ.	16.4typ.	77.0typ.	13.0typ.	M4	M5
LRF1108020MBX	2.2typ.	30.0typ.	85.0typ.	15.0typ.	M5	M6

磁芯型号	外形尺寸								
	D [mm]	ϕ ID [mm]	H [mm]	W [mm]	P1 [mm]	P2 [mm]	P3 [mm]	P4 [mm]	P5 [mm]
LRF604520MBX	95max.	39.5min.	78max.	26max.	80±0.5	7±0.5	50±0.5	72±0.5	12.5±0.3
LRF1108020MBX	181max.	74min.	131max.	26max.	150±0.5	20±0.5	100±0.5	124±0.5	12.5±0.3

◆磁芯外形图

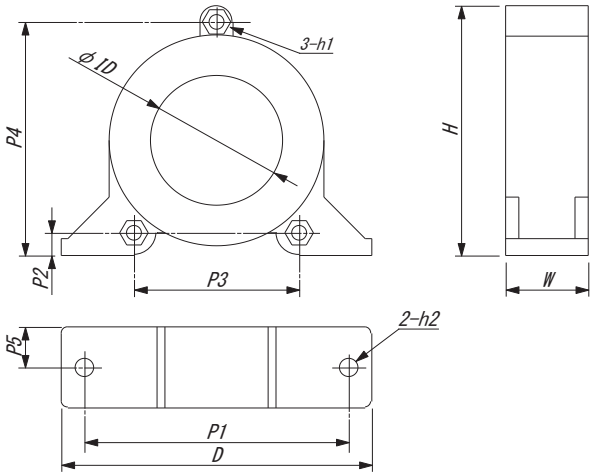

◆阻抗的频率特性　环境温度：25℃

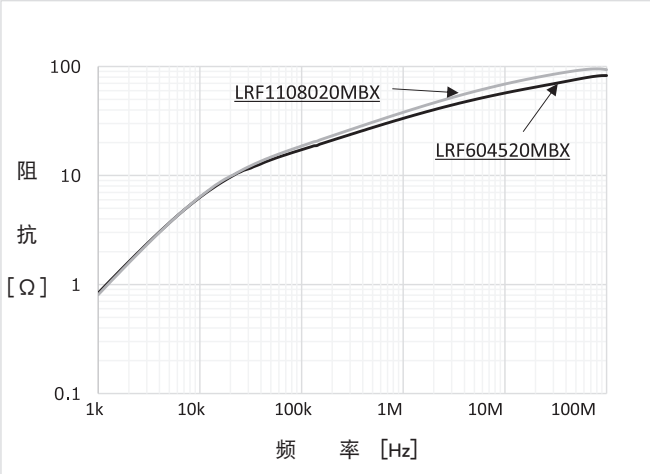

CHEMI-CON 非晶体扼流线圈

KA系列

RoHS2适应品　AEC-Q200　高温150℃　表面安装

■主要用途
- 电源・车载电子零部件用噪声对策

■特点
- 采用导线贯穿磁芯构造，直流电阻小。
- 磁芯使用铁系列非晶体，高温时的动作稳定性优异。
- 车载面安装产品。
- 无线圈间短路情况，漏磁通非常小，因此，安全性、可靠性大幅度提升。

◆一般规格

项　目	KA系列
使用温度范围*1	-40～150℃

*1　包括安装时自我温度上升在内的线圈表面温度。
如果超过该温度，请勿使用。

◆线圈一般规格

线圈型号	额定电流 [A]	电感(20kHz)		最大直流阻抗 [mΩ]	电线直径 φ-根数	最大外形尺寸			电流叠加特性图
		0A [μH]	额定值 [μH]			D1 [mm]	D2 [mm]	W [mm]	
LKKA0200R5K1FF0E	20	0.7	0.5	0.78	-	11.0	10.5	10.3	1
LKKA0200R4K1DF0E	20	0.5	0.4	0.78	-	11.0	10.5	10.3	
LKKA0300R3K1CF0E	30	0.4	0.3	0.78	-	11.0	10.5	10.3	

*0A时的电感为参考值。

◆标准品形状尺寸图（mm）

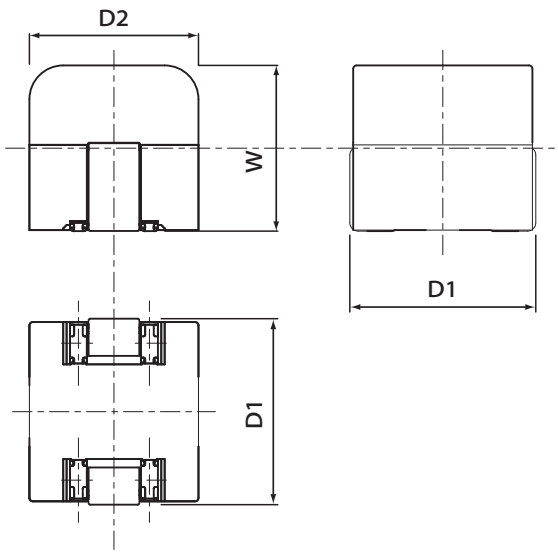

◆包装规格　卷筒式［mm］

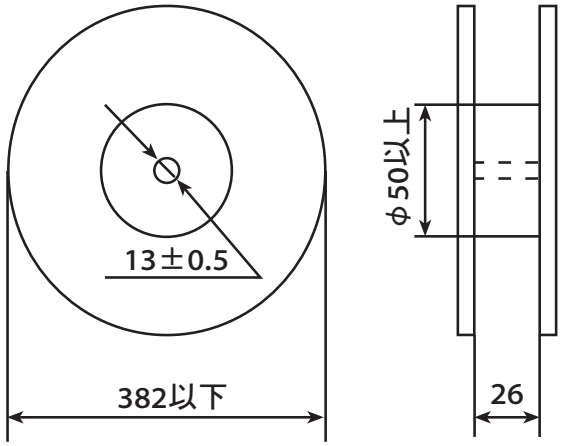

■ 为了安全地正确使用产品，防止纠纷和事故等于未然，请使用前务必认真阅读「使用注意事项」。

■ 定购时，请要求弊公司提供「购买规格书」，参考本目录填写要求。

■ 本目录中记载的产品其设计和制造均面向一般电子器械用途，如果将其用于生命攸关的用途，或者器械故障、误动作、缺陷可能会对人身或财产带来损害的用途，又或者可能会对社会造成较大影响的下述特定用途时，请事先与本公司窗口协商，在协议之后使用。①航空航天设备②核能设备③医疗设备④运输设备(汽车、列车、船舶等)⑤交通机构控制设备⑥防灾防盗设备⑦公共性较高的信息处理设备⑧海底设备⑨其他特定用途的设备

■ 本目录中记述的电路和“规格书”内容是用于说明我公司产品的动作示例和使用示例，对客户实际使用时的设备系统操作，恕不给予任何保证。如因使用上述信息导致故障、损害发生，我公司概不负责。关于“规格书”中记述的我公司产品特性是否适用于贵公司设备系统规格，最终由贵公司判断并承担相应责任。请贵公司自行采取冗余设计、误动作防止设计等安全设计，以免因我公司产品故障导致人身事故、火灾事故发生。

■ 购买本公司产品时，请在确认是“日本CHEMI-CON株式会社的正规销售网”之后再购买。因使用从非正规销售网购买的产品或仿制品而造成缺陷或损害时，本公司概不负责。此外，由从非正规销售网购买的产品产生的调查费用将由客户支付。

■ 本公司保留取消产品制造和交付的权利。对于本目录中的所有产品，本公司不保证今后随时均可获取。此外，关于客户用的特定产品，如果已另行达成有别于上述内容的个别协定，则不在此限。

■ 本公司一直致力于提高产品的质量和可靠性，一旦发生产品不符合交付规格书的情况，请迅速停止使用，并与本公司联系。此外，在补偿方面，仅限于不符合交付规格书的情况，我们将无偿提供替代品或以销售金额为上限进行赔偿。本公司已构建能够实施追溯的系统，因而补偿对象仅限于相应批次的产品。

附件
一般规格・使用上的注意
最小包装单位
可靠性试验条件・定制规格设计条件
线圈设计确认表