DLCAP™ 2池模块(引线型)

低抵抗　+70℃　RoHS2 适应品

为了让您能简单地尝试使用超级电容器DLCAP™，我们准备了对应模块（引线型）。

●用途
- 电池的电力辅助
- 停电时瞬间性的电力的补充
- 电源故障时的备用电源

●DLCAP™模块

◆功能
- 搭载2个带套管DKA系列池 φ 18×50L（50F）
- 通过卡扣安装产品基板

◆规格表

项　目	性　能		
工作温度范围	－40℃～＋70℃		
静电容量容许差	＋10%，－15%		（20℃）
温度特性	容量变化率	20℃值的±30%以内	
	内部阻抗变化率	≦「产品一览表」内所示内部阻抗最大值的600%以下	（－40℃）
高温负荷特性	在70℃的环境中，加载1,000小时的额定电压后，待温度恢复到20℃进行测量时，应满足以下要求		
	容量变化率	≦初始值(20℃)的±30%	
	内部阻抗变化率	≦「产品一览表」内所示内部阻抗最大值的200%以下	
	在60℃的环境中，加载2,000小时的额定电压后，待温度恢复到20℃进行测量时，应满足以下要求		
	容量变化率	≦初始值(20℃)的±30%	
	内部阻抗变化率	≦「产品一览表」内所示内部阻抗最大值的200%以下	
耐湿性能	在60℃、90 ～ 95%RH的环境中无负荷放置500 小时后，待温度恢复到20℃进行测量时，应满足以下要求		
	容量变化率	≦初始值(20℃)的±30%	
	内部阻抗变化率	≦「产品一览表」内所示内部阻抗最大值的200%以下	

◆产品一览表

Rated Voltage [V]*1	Capacitance*1 Typ. (rated) [F]	Product Size			Internal Resistance*1		Weight*2 [kg]	Energy Storage*1*3 [Wh]	Part No.
		W [mm]	D [mm]	H [mm]	Typ. [mΩ]	Max. [mΩ]			
2.5	50	42.3	58.4	27.9	11	13.2	0.047	0.05	MDKA2R5T500PN1111A

*1 每个池
*2 参考值
*3 能源存储容量[Wh]根据JEITA发行的“電気及び電子機器用電気二重層キャパシタの輸送に関する手引書”（仅日文版）计算得出。

◆尺寸图

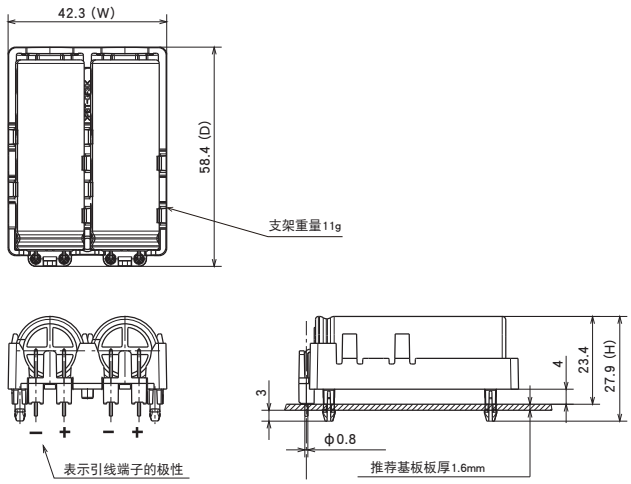

◆安装尺寸和实际安装禁止区域 部件高度限制

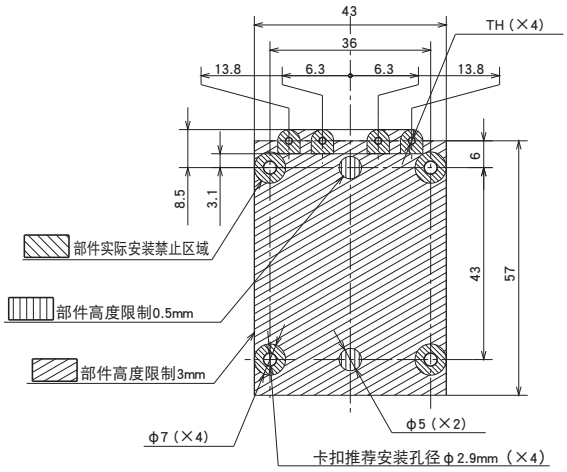

●模块的串联并联连接
根据需要，本模块可以串联并联使用。
需要串联12个以上模块使用时，请与本公司联系。

●客户模块的应对
我们会根据您的需求，针对系统进行定制设计。

希望特殊的规格时，请向我公司咨询。

目录中记载的内容有可能未经提示而变更。贵司在购买、使用时请要求敝司提供规格书，并以此为基准去使用。