U37L系列

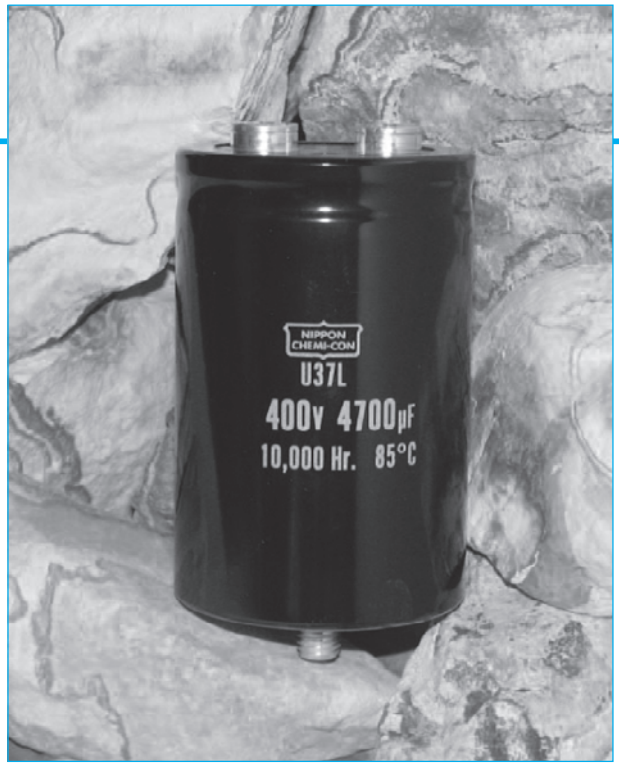

- 大型电容器
- 螺丝端子型
- 通用型 U37等级
- 高纹波电流
- 额定电压350～500Vdc
- 符合RoHS
- 保证寿命 85℃ 10,000小时
- 视使用条件，耐用寿命最长为175,000小时。

U37L系列是为高可靠性变频器设计的长寿命型螺丝端子U37等级的产品，实现了高纹波电流化和长寿命化。保证寿命为10，000小时的U37L系列，在环境温度＋40℃、叠加2倍额定纹波电流条件下，耐用寿命最长175，000小时。此系列电容拥有各种耐高电流的英制和公制螺纹端子。固定方法可选择三脚绑带安装或者底部螺栓安装。

特性概要

- 螺丝端子：有高尺寸或低尺寸的端子种类，英制和公制螺纹
- 容量范围：1，500～18，000μF
- 电压范围：350～500Vdc
- 温度范围：-40℃～+85℃
- 漏 电 流：以0.02CV（μA）或5mA中较小值为准（在25℃下放置5分钟后）
- 尺寸（φD×L）：D=50mm(2.000inch)～89mm(3.500inch)、L=92mm(3.625inch)～219mm(8.625inch)
- 保证寿命：10，000小时（85℃,叠加额定纹波电流）

目录中记载的内容有可能未经提示而变更。贵司在购买、使用时请要求敝司提供规格书，并以此为基准去使用。

U37L系列

U37L 规格表 - 螺丝端子型

项目	性能
工作温度范围	-40～＋85℃
额定电压范围	350～500VDC
静电容量范围	1，500～18，000μF　(25℃，120Hz)
静电容量容许差	±20%(M)　(25℃，120Hz)
漏电流	I=0.02CV(μA)或5mA中任意一个较小值 I：漏电流(μA)，C：静电容量(μF)V：额定电压(V)　(在25℃下放置5分钟后)
额定纹波电流系数	环境温度系数(℃) 45℃ / 65℃ / 85℃ 2.82 / 1.73 / 1.00 频率系数(Hz) DC额定电压 / 50Hz / 120Hz / 300Hz / 1kHz / 3kHz / 10kHz 350-500V / 0.80 / 1.00 / 1.20 / 1.30 / 1.40 / 1.41 在指定温度和频率下的最大额定纹波电流，请选用相应的系数。
耐久性	在85℃环境中，不超过额定电压范围下叠加额定纹波电流，连续加载10，000小时后，待温度恢复到25℃进行测量，应满足以下要求。 静电容量变化率　：≦初始值的20% ESR　：≦初始规格值的200% 漏电流　：≦初始规格值
耐用寿命	施加特定的电压和纹波电流，寿命和环境温度的关系如下。 85℃ / 最大13,000小时 65℃ / 最大47,700小时 45℃ / 最大175,000小时 静电容量变化率　：≦初始值的30% ESR　：≦初始规格值的300% 漏电流　：≦初始规格值
高温无负荷特性	在85℃环境中，无负荷放置500小时后，待温度恢复到25℃后，施加额定电压30分钟，然后放置大于24小时不超过48小时后进行测量，应满足以下要求。 静电容量变化率　：≦初始值的20% ESR　：≦初始规格值的200% 漏电流　：≦初始规格值
耐振动性	10-50Hz正弦波形，在三个轴方向施加10G的力，每个轴施加力时间为2小时。
最大紧固扭矩	端子代码 / HP / HL / CD / CP / CH / CA / CS 螺纹尺寸 / 10－32 NF－2B / M5×0.8－6H / 1/4－28 NF－2B / M6×1－6H 3螺纹咬合 / 2.0 N・m(18.0 in・lb) / 4.0 N・m(35.0 in・lb) 6螺纹咬合 / 2.8 N・m(25.0 in・lb) / 6.2 N・m(55.0 in・lb)
等效串联电感(nH/1MHz)(参考值)	尺寸 / 端子代码 / HP / HL / CD / CP / CH / CA / CS φ50.8 / — / — / 不适用 / 不适用 / 不适用 / 不适用 / 不适用 φ63.5 / — / — / — / — / — / — / — φ76.2 / 30 / 30 / 25 / 20 / 25 / 20 / 25 φ89.0 / 30 / 30 / 25 / 20 / 25 / 20 / 25
客户订制	可根据对应不同尺寸的CV值和端子类型为客户订制具体请和我司相关人员联络。

U37L系列

U37F耐用寿命

耐用寿命：13，000小时（85℃）

在不同环境温度下加载额定纹波电流，
耐用寿命如图所示。

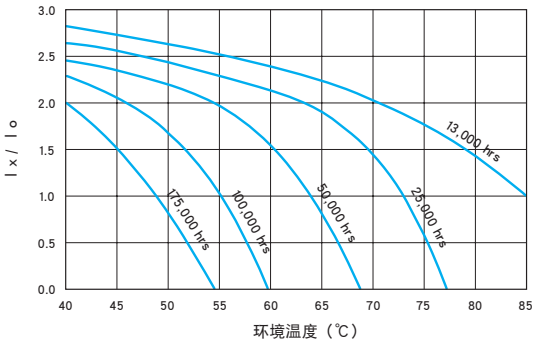

Io :额定纹波电流（Arms/85℃,120Hz）
Ix :实际叠加纹波电流（Arms/120Hz）

尺寸图-螺丝端子

大型电容器/螺丝端子型

单位：[mm(英寸)]

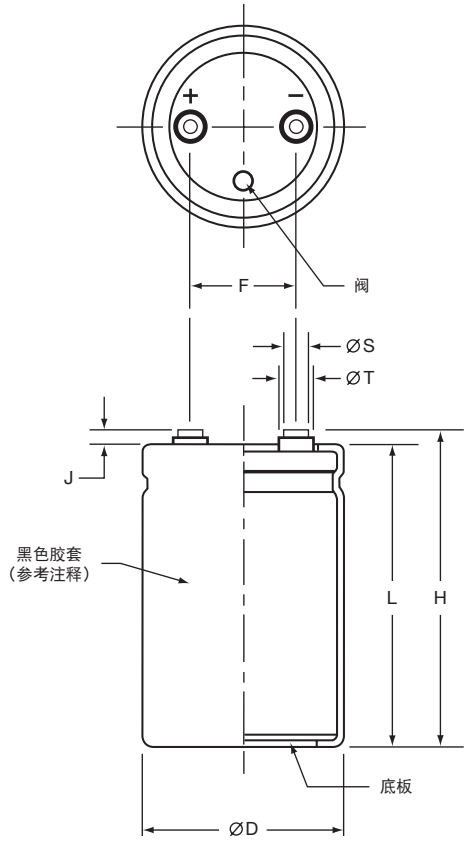

产品尺寸和包装数量

尺寸代码	φD ＋2.0(0.080)	L ±1.0(0.040)	F ±0.25(0.010)	包装数量
CB7	50.8(2.000)	117(4.625)	22.2(0.875)	49
CD0		130(5.125)		
D92	63.5(2.500)	92(3.625)	28.6(1.125)	20
DA5		105(4.125)		
DB7		117(4.625)		
DD0		130(5.125)		
DE3		143(5.625)		
E92	76.2(3.000)	92(3.625)	31.8(1.250)	16
EA5		105(4.125)		
EB7		117(4.625)		
EE3		143(5.625)		
EJ1		181(7.125)		9
EM9		219(8.625)		
F92	89.0(3.500)	92(3.625)	31.8(1.250)	5
FA5		105(4.125)		
FB7		117(4.625)		
FE3		143(5.625)		
FF5		155(6.125)		
FK0		190(7.500)		
FM9		219(8.625)		

注：在有些情况下，胶套颜色会因工作环境有轻微改变，但是不会影响产品性能。

端子尺寸规格

端子代码	铝壳尺寸 φD 代码	铝壳尺寸 φD mm（英寸）	螺纹尺寸	最小螺纹深度	J ±0.5（0.020）	H ±2.0（0.080）	φS ±0.25（0.010）	φT ±0.25（0.010）
HP	C	50.8(2.000)	10−32NF−2B	9.5(0.375)	6.4(0.250)	L＋J	8.0(0.313)	11.1(0.438)
HL	C	50.8(2.000)	M5×0.8−6H	9.5(0.375)	6.4(0.250)	L＋J	8.0(0.313)	11.1(0.438)
CD	D−E	63.5−76.2(2.500−3.000)	M5×0.8−6H	8.5(0.335)	5.0(0.200)	L＋J	13.0(0.512)	18.8(0.740)
CP	D−F	63.5−89.0(2.500−3.500)	1/4−28 NF−2B	8.7(0.344)	2.4(0.093)	L＋J	17.5(0.689)	—
CH	D−F	63.5−89.0(2.500−3.500)	1/4−28 NF−2B	11.9(0.468)	6.4(0.250)	L＋J	17.5(0.689)	—
CA	D−F	63.5−89.0(2.500−3.500)	M6×1−6H	8.7(0.344)	2.4(0.093)	L＋J	17.5(0.689)	—
CS	D−F	63.5−89.0(2.500−3.500)	M6×1−6H	11.9(0.468)	6.4(0.250)	L＋J	17.5(0.689)	—

安装配件是可选择的，请参考下一页配件说明。

目录中记载的内容有可能未经提示而变更。贵司在购买、使用时请要求敝司提供规格书，并以此为基准去使用。

U37L系列

安装配件-螺丝端子

类型c：三脚绑带

单位：[mm(英寸)]

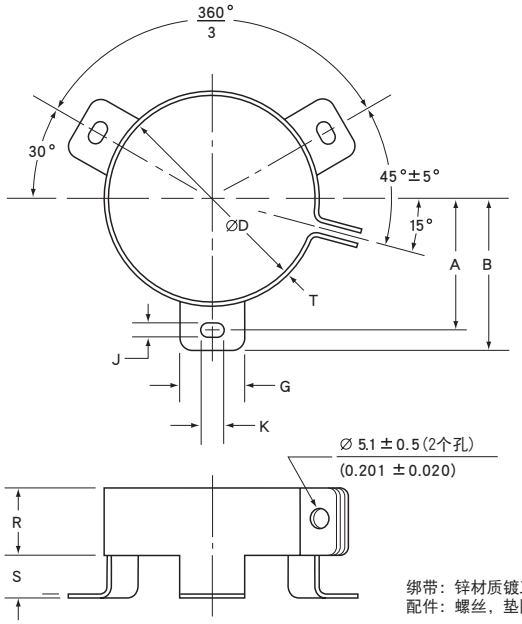

绑带：锌材质镀三价铬银
配件：螺丝，垫圈和六角螺帽（含夹板）

类型c：绑带尺寸

安装代码	铝壳 ϕD	A ±1.0(0.040)	B ±1.0(0.040)	G ±1.0(0.040)	J ±0.5(0.020)	K ±0.5(0.020)	R ±1.0(0.040)	S ±1.0(0.040)	T ±0.5(0.020)
C	50.8(2.000)	31.8(1.250)	36.5(1.437)	13.3(0.524)	4.5(0.177)	7.1(0.280)	19.1(0.751)	9.5(0.374)	0.8(0.032)
C	63.5(2.500)	38.1(1.500)	42.9(1.689)	13.3(0.524)	4.5(0.177)	7.1(0.280)	19.1(0.751)	9.5(0.374)	0.8(0.032)
C	76.2(3.000)	44.5(1.750)	49.2(1.937)	13.3(0.524)	4.5(0.177)	7.1(0.280)	19.1(0.751)	9.5(0.374)	1.0(0.040)
C	89.0(3.500)	50.8(2.000)	56.5(2.224)	16.0(0.630)	4.5(0.177)	8.0(0.313)	21.0(0.827)	9.0(0.354)	1.0(0.040)

类型s：螺栓安装

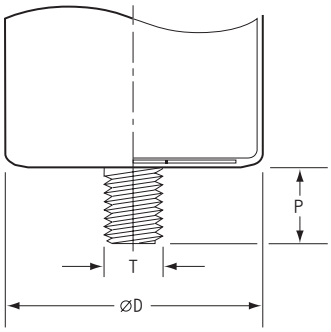

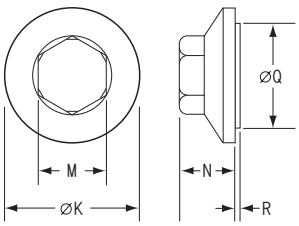

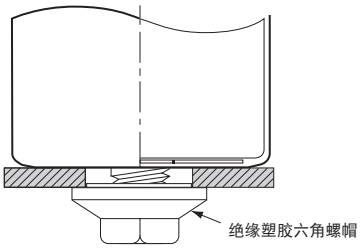

安装螺帽-需单独订购
绝缘塑胶安装螺帽不包含在螺栓安装电容订单中， 需单独订购，螺帽料号参考下表。

类型s：螺栓尺寸

安装代码	P ±1.0(0.040)	T螺纹尺寸
S	16.0(0.630)	M12

安装螺帽尺寸

料号	ϕK ±2.0(0.080)	M ±1.0(0.040)	N ±1.0(0.040)	ϕQ ±1.0(0.040)	R ±1.0(0.040)
50－8D	30.0(1.181)	19.0(0.748)	18.0(0.709)	22.0(0.866)	1.40(0.055)
50－8E	38.0(1.496)	19.0(0.748)	18.0(0.709)	30.0(1.181)	1.40(0.055)

U37L系列

U37L系列产品型号的表示方法

下订单时通常采用完整的18位编码。

18位编码

❶	❷	❸	❹	❺	❻	❼	❽	❾	❿	⓫	⓬	⓭	⓮	⓯	⓰	⓱	⓲
E	3	7	L	4	0	1	C	P	S	3	3	2	M	D	A	5	U

9 设计代码 第18位代码
U=PVC套管，带底板
关于其他套管材质，请另行咨询。

8 尺寸代码 第15，16，17位代码
第15位代码表示外径
C＝φ50.8mm（φ2.000in）
D＝φ63.5mm（φ2.500in）
E＝φ76.2mm（φ3.000in）
F＝φ89.0mm（φ3.500in）

第16，17位代码表示本体高度。
当本体高度≦99mm，将实际高度四舍五入为整数后表示。
如果本体高度≧100mm，用下面的字母代码表示。
92＝ 92mm（3.625in）
A5＝ 105mm（4.125in）
B7＝ 117mm（4.625in）
D0＝ 130mm（5.125in）
E3＝ 143mm（5.625in）
F5＝ 155mm（6.125in）
J1＝ 181mm（7.125in）
K0＝ 190mm（7.500in）
M9＝ 219mm（8.625in）

7 容许差代码 第14位代码
M=±20%

6 容量代码 第11，12，13位代码
容量以微法表示，前两位数字由第11，12位代码表示
第13位代码代表0的个数，R表示小数点。
（例如：3R3=3.3μF、330=33μF、331=330μF、332=3,300 μF、333=33,000μF）

5 安装配件 第10位代码
N=不带配件
C=三脚绑带
S=螺栓安装，安装螺帽不包含在产品订单里，如需螺帽，需单独下订单。

4 端子类型 第8，9位代码
HP=高尺寸10-32 NF-2B螺纹
HL=高尺寸M5×0.8螺纹
CD= M5×0.8螺纹
CP=低尺寸1/4-28NF-2B螺纹
CH=高尺寸1/4-28 NF-2B螺纹
CA=低尺寸M6×1螺纹
CS=高尺寸M6×1螺纹

3 DC额定电压 第5，6，7位代码
额定电压用伏特表示。前两个数字由第5，6位代码表示，
第7个代码表示0的个数，R表示小数点。
（例如： 4R0=4.0Vdc、400=40Vdc、401=400Vdc）.

2 系列名称 第2，3，4位代码
系列名由三位字母或数字组成，如果系列名只有两位时，第三位用横线代替。
如果系列名超过三位字母或数字，参照单独的系列作为适当的系列名称。

1 电容类型 第1位代码
铝电解电容器（E）

U37L系列

标准品一览表

额定电压（WVDC）	容量（μF）	产品型号（注1）	尺寸（注2）ϕD×L (mm)	尺寸代码	最大ESR(mΩ) 25℃,120Hz	额定纹波电流(A rms) 85 ℃		
						120Hz	300Hz	>3kHz
350 浪涌电压400	3,300	E37L351HPN332MCB7U	50 × 117	CB7	29	10.6	12.7	14.8
	3,300	E37L351HPN332MCD0U	50 × 130	CD0	29	11.0	13.1	15.3
	3,300	E37L351CPN332MD92U	63.5 × 92	D92	30	10.7	12.8	15.0
	3,900	E37L351CPN392MDA5U	63.5 × 105	DA5	26	12.2	14.6	17.0
	3,900	E37L351CPN392MDB7U	63.5 × 117	DB7	26	12.6	15.2	17.7
	4,700	E37L351CPN472MDD0U	63.5 × 130	DD0	21	14.4	17.3	20.2
	5,600	E37L351CPN562MDE3U	63.5 × 143	DE3	18	16.3	19.5	22.8
	4,700	E37L351CPN472ME92U	76.2 × 92	E92	22	13.9	16.7	19.5
	5,600	E37L351CPN562MEA5U	76.2 × 105	EA5	18	15.8	19.0	22.1
	6,800	E37L351CPN682MEB7U	76.2 × 117	EB7	15	18.1	21.7	25.4
	8,200	E37L351CPN822MEE3U	76.2 × 143	EE3	13	21.3	25.6	29.9
	12,000	E37L351CPN123MEJ1U	76.2 × 181	EJ1	9	28.2	33.9	39.5
	15,000	E37L351CPN153MEM9U	76.2 × 219	EM9	7	34.0	40.8	47.6
	6,800	E37L351CPN682MF92U	89 × 92	F92	15	18.3	22.0	25.6
	8,200	E37L351CPN822MFA5U	89 × 105	FA5	13	21.0	25.2	29.3
	8,200	E37L351CPN822MFB7U	89 × 117	FB7	13	21.8	26.1	30.5
	12,000	E37L351CPN123MFE3U	89 × 143	FE3	9	28.2	33.8	39.5
	12,000	E37L351CPN123MFF5U	89 × 155	FF5	9	29.0	34.8	40.6
	15,000	E37L351CPN153MFK0U	89 × 190	FK0	7	35.0	42.0	49.1
	18,000	E37L351CPN183MFM9U	89 × 219	FM9	6	41.1	49.4	57.6
400 浪涌电压450	2,700	E37L401HPN272MCB7U	50 × 117	CB7	35	9.5	11.5	13.4
	3,300	E37L401HPN332MCD0U	50 × 130	CD0	29	11.0	13.1	15.3
	2,700	E37L401CPN272MD92U	63.5 × 92	D92	37	9.7	11.6	13.6
	3,300	E37L401CPN332MDA5U	63.5 × 105	DA5	30	11.2	13.4	15.7
	3,900	E37L401CPN392MDB7U	63.5 × 117	DB7	26	12.6	15.2	17.7
	3,900	E37L401CPN392MDD0U	63.5 × 130	DD0	26	13.1	15.7	18.4
	4,700	E37L401CPN472MDE3U	63.5 × 143	DE3	21	14.9	17.9	20.9
	3,900	E37L401CPN392ME92U	76.2 × 92	E92	27	12.7	15.2	17.7
	4,700	E37L401CPN472MEA5U	76.2 × 105	EA5	22	14.5	17.4	20.3
	5,600	E37L401CPN562MEB7U	76.2 × 117	EB7	18	16.4	19.7	23.0
	6,800	E37L401CPN682MEE3U	76.2 × 143	EE3	15	19.4	23.3	27.2
	10,000	E37L401CPN103MEJ1U	76.2 × 181	EJ1	10	25.8	30.9	36.1
	12,000	E37L401CPN123MEM9U	76.2 × 219	EM9	9	30.4	36.5	42.6
	5,600	E37L401CPN562MF92U	89 × 92	F92	18	16.6	20.0	23.3
	6,800	E37L401CPN682MFA5U	89 × 105	FA5	15	19.1	22.9	26.7
	8,200	E37L401CPN822MFB7U	89 × 117	FB7	13	21.8	26.1	30.5
	10,000	E37L401CPN103MFE3U	89 × 143	FE3	10	25.7	30.9	36.0
	12,000	E37L401CPN123MFF5U	89 × 155	FF5	9	29.0	34.8	40.6
	15,000	E37L401CPN153MFK0U	89 × 190	FK0	7	35.0	42.0	49.1
	18,000	E37L401CPN183MFM9U	89 × 219	FM9	6	40.6	48.7	56.8
420 浪涌电压470	2,700	E37L421HPN272MCB7U	50 × 117	CB7	35	9.5	11.5	13.4
	2,900	E37L421HPN292MCD0U	50 × 130	CD0	33	10.3	12.3	14.4
	2,200	E37L421CPN222MD92U	63.5 × 92	D92	45	8.7	10.5	12.2
	2,700	E37L421CPN272MDA5U	63.5 × 105	DA5	37	10.1	12.1	14.2
	3,300	E37L421CPN332MDB7U	63.5 × 117	DB7	30	11.6	14.0	16.3
	3,900	E37L421CPN392MDD0U	63.5 × 130	DD0	26	13.1	15.7	18.4
	4,700	E37L421CPN472MDE3U	63.5 × 143	DE3	21	14.9	17.9	20.9
	3,900	E37L421CPN392ME92U	76.2 × 92	E92	27	12.7	15.2	17.7
	4,700	E37L421CPN472MEA5U	76.2 × 105	EA5	22	14.5	17.4	20.3
	5,600	E37L421CPN562MEB7U	76.2 × 117	EB7	18	16.4	19.7	23.0
	6,800	E37L421CPN682MEE3U	76.2 × 143	EE3	15	19.4	23.3	27.2
	8,200	E37L421CPN822MEJ1U	76.2 × 181	EJ1	13	23.3	28.0	32.7
	12,000	E37L421CPN123MEM9U	76.2 × 219	EM9	9	30.4	36.5	42.6
	5,600	E37L421CPN562MF92U	89 × 92	F92	18	16.6	20.0	23.3
	6,800	E37L421CPN682MFA5U	89 × 105	FA5	15	19.1	22.9	26.7
	6,800	E37L421CPN682MFB7U	89 × 117	FB7	15	19.8	23.8	27.8
	10,000	E37L421CPN103MFE3U	89 × 143	FE3	10	25.7	30.9	36.0
	10,000	E37L421CPN103MFF5U	89 × 155	FF5	10	26.5	31.8	37.1
	12,000	E37L421CPN123MFK0U	89 × 190	FK0	9	31.3	37.6	43.9
	15,000	E37L421CPN153MFM9U	89 × 219	FM9	7	37.0	44.5	51.9

（注1）端子，安装和结构的选择请参考产品型号体系说明。
（注2）详细的外壳尺寸规格参见尺寸图。

U37L系列

标准品一览表

额定电压（WVDC）	容量（μF）	产品型号（注1）	尺寸（注2）φD×L (mm)	尺寸代码	最大ESR(mΩ) 25℃,120Hz	额定纹波电流(A rms) 85 ℃		
						120Hz	300Hz	>3kHz
450 浪涌电压500	2,200	E37L451HPN222MCB7U	50 × 117	CB7	43	8.6	10.3	12.1
	2,200	E37L451HPN222MCD0U	50 × 130	CD0	43	8.9	10.7	12.5
	2,200	E37L451CPN222MD92U	63.5 × 92	D92	45	8.7	10.5	12.2
	2,200	E37L451CPN222MDA5U	63.5 × 105	DA5	45	9.1	11.0	12.8
	2,700	E37L451CPN272MDB7U	63.5 × 117	DB7	37	10.5	12.6	14.7
	3,300	E37L451CPN332MDD0U	63.5 × 130	DD0	30	12.1	14.5	16.9
	3,900	E37L451CPN392MDE3U	63.5 × 143	DE3	26	13.6	16.3	19.0
	3,300	E37L451CPN332ME92U	76.2 × 92	E92	31	11.6	14.0	16.3
	3,900	E37L451CPN392MEA5U	76.2 × 105	EA5	27	13.2	15.8	18.5
	4,700	E37L451CPN472MEB7U	76.2 × 117	EB7	22	15.1	18.1	21.1
	5,600	E37L451CPN562MEE3U	76.2 × 143	EE3	18	17.6	21.2	24.7
	6,800	E37L451CPN682MEJ1U	76.2 × 181	EJ1	15	21.2	25.5	29.7
	10,000	E37L451CPN103MEM9U	76.2 × 219	EM9	10	27.8	33.3	38.9
	4,700	E37L451CPN472MF92U	89 × 92	F92	22	15.2	18.3	21.3
	5,600	E37L451CPN562MFA5U	89 × 105	FA5	18	17.3	20.8	24.2
	5,600	E37L451CPN562MFB7U	89 × 117	FB7	18	18.0	21.6	25.2
	8,200	E37L451CPN822MFE3U	89 × 143	FE3	13	23.3	28.0	32.6
	8,200	E37L451CPN822MFF5U	89 × 155	FF5	13	24.0	28.8	33.6
	12,000	E37L451CPN123MFK0U	89 × 190	FK0	9	31.3	37.6	43.9
	12,000	E37L451CPN123MFM9U	89 × 219	FM9	9	33.1	39.8	46.4
500 浪涌电压550	1,500	E37L501HPN152MCB7U	50 × 117	CB7	64	7.1	8.5	10.0
	1,500	E37L501HPN152MCD0U	50 × 130	CD0	64	7.4	8.9	10.3
	1,800	E37L501CPN182MD92U	63.5 × 92	D92	55	7.9	9.5	11.1
	2,200	E37L501CPN222MDA5U	63.5 × 105	DA5	45	9.1	11.0	12.8
	2,200	E37L501CPN222MDB7U	63.5 × 117	DB7	45	9.5	11.4	13.3
	2,700	E37L501CPN272MDD0U	63.5 × 130	DD0	37	10.9	13.1	15.3
	2,700	E37L501CPN272MDE3U	63.5 × 143	DE3	37	11.3	13.6	15.8
	2,700	E37L501CPN272ME92U	76.2 × 92	E92	38	10.5	12.6	14.7
	3,300	E37L501CPN332MEA5U	76.2 × 105	EA5	31	12.1	14.6	17.0
	3,300	E37L501CPN332MEB7U	76.2 × 117	EB7	31	12.6	15.2	17.7
	4,700	E37L501CPN472MEE3U	76.2 × 143	EE3	22	16.2	19.4	22.6
	5,600	E37L501CPN562MEJ1U	76.2 × 181	EJ1	18	19.3	23.1	27.0
	8,200	E37L501CPN822MEM9U	76.2 × 219	EM9	13	25.2	30.2	35.2
	3,900	E37L501CPN392MF92U	89 × 92	F92	27	13.9	16.6	19.4
	3,900	E37L501CPN392MFA5U	89 × 105	FA5	27	14.5	17.3	20.2
	4,700	E37L501CPN472MFB7U	89 × 117	FB7	22	16.5	19.8	23.1
	6,800	E37L501CPN682MFE3U	89 × 143	FE3	15	21.2	25.5	29.7
	6,800	E37L501CPN682MFF5U	89 × 155	FF5	15	21.9	26.2	30.6
	8,200	E37L501CPN822MFK0U	89 × 190	FK0	12	26.7	32.0	37.4
	10,000	E37L501CPN103MFM9U	89 × 219	FM9	9	33.1	39.8	46.4

（注1）端子，安装和结构的选择请参考产品型号体系说明。
（注2）详细的外壳尺寸规格参见尺寸图。

■ 为了安全地正确使用产品，防止纠纷和事故等于未然，请使用前务必认真阅读「使用注意事项」。

■ 定购时，请要求弊公司提供「购买规格书」，参考本目录填写要求。

■ 本目录中记载的产品其设计和制造均面向一般电子器械用途，如果将其用于生命攸关的用途，或者器械故障、误动作、缺陷可能会对人身或财产带来损害的用途，又或者可能会对社会造成较大影响的下述特定用途时，请事先与本公司窗口协商，在协议之后使用。①航空航天设备②核能设备③医疗设备④运输设备(汽车、列车、船舶等)⑤交通机构控制设备⑥防灾防盗设备⑦公共性较高的信息处理设备⑧海底设备⑨其他特定用途的设备

■ 本目录中记述的电路和“规格书”内容是用于说明我公司产品的动作示例和使用示例，对客户实际使用时的设备系统操作，恕不给予任何保证。如因使用上述信息导致故障、损害发生，我公司概不负责。关于“规格书”中记述的我公司产品特性是否适用于贵公司设备系统规格，最终由贵公司判断并承担相应责任。请贵公司自行采取冗余设计、误动作防止设计等安全设计，以免因我公司产品故障导致人身事故、火灾事故发生。

■ 购买本公司产品时，请在确认是“日本CHEMI-CON株式会社的正规销售网”之后再购买。因使用从非正规销售网购买的产品或仿制品而造成缺陷或损害时，本公司概不负责。此外，由从非正规销售网购买的产品产生的调查费用将由客户支付。

■ 本公司保留取消产品制造和交付的权利。对于本目录中的所有产品，本公司不保证今后随时均可获取。此外，关于客户用的特定产品，如果已另行达成有别于上述内容的个别协定，则不在此限。

■ 本公司一直致力于提高产品的质量和可靠性，一旦发生产品不符合交付规格书的情况，请迅速停止使用，并与本公司联系。此外，在补偿方面，仅限于不符合交付规格书的情况，我们将无偿提供替代品或以销售金额为上限进行赔偿。本公司已构建能够实施追溯的系统，因而补偿对象仅限于相应批次的产品。

品番的表示方法
品番代码附属表
产品系列的撤并与标准化
海外基地生产品种
支持环保
工具手册
使用上的注意
推荐的焊接条件
编带规格・引线加工品・包装规格
基板自立型・螺丝端子型特殊端子形状