U37Fシリーズ

- ネジ端子形
- 汎用向けU37シリーズ
- 高リプル
- 定格電圧範囲：350～500Vdc
- RoHS指令適合品
- 耐久性：85℃ 5,000時間。（リプル重畳）
- 使用条件により、ユースフルライフは、最長150,000時間になります。

U37Fシリーズは、汎用向けネジ端子形アルミ電解コンデンサです。U37系シリーズは、高リプル化、長寿命化に対応し、インバータ用途向けに最適なシリーズです。U37Fシリーズの耐久性は、85℃5,000時間（リプル重畳）です。コンデンサ周囲温度が40℃以下、実使用リプル電流が定格リプル電流の1.5倍以下であれば、ユースフルライフは、最長150,000時間になります。このシリーズは、高電流対応のインチネジやミリネジなど様々な端子に対応しています。取付方法により、3点固定バンドやスタッドマウント形にも対応しています。個別仕様についてはお問い合わせ下さい。

シリーズ概要

- ネジ端子形状：（ローポスト・ハイポスト）形、（インチ・ミリ）ネジに対応
- 静電容量範囲：1,500～22,000μF
- 定格電圧範囲：350～500Vdc
- カテゴリ温度範囲：－40～＋85℃
- 漏れ電流：0.02CV（μA）または5mAのうちいずれか小なる値以下（25℃, 5分値）
- 静電容量許容差：±20%（M）
- 公称ケースサイズ（φD×L）：D=50mm（2.000in）～89mm（3.500in）、L=92mm（3.625in）～219mm（8.625in）
- 耐久性：85℃ 5,000時間（リプル重畳）

記載内容は予告なく変更する場合があります。ご購入、ご使用の際は当社の納入仕様書をご要求下さい。本カタログと納入仕様書の記載内容に基づいてご使用下さい。

U37Fシリーズ

U37F 規格表 – ネジ端子形

項　目	性　能
カテゴリ温度範囲	－40～＋85℃
定格電圧範囲	350～500Vdc
静電容量範囲	1,500～22,000μF　（25℃, 120Hz）
静電容量許容差	±20%（M）　（25℃, 120Hz）
漏れ電流	I＝0.02CV（μA）または5mAのうちいずれか小なる値以下 I：漏れ電流（μA）、C：静電容量（μF）、V：定格電圧（Vdc）　（25℃、5分値）
定格リプル電流補正係数	温度補正係数 コンデンサ周囲温度（℃）：45℃ / 65℃ / 85℃ 補正係数：2.82 / 1.73 / 1.00 周波数補正係数 周波数（Hz）：50Hz / 120Hz / 300Hz / 1kHz / 3kHz / 10kHz 補正係数：0.80 / 1.00 / 1.20 / 1.30 / 1.40 / 1.41 指定の温度、周波数での最大許容リプル電流を求めるため、補正係数を使用してください。
耐久性	85℃において定格電圧を超えない範囲で規定の定格リプル電流を重畳して5,000時間電圧印加後、25℃に復帰させ測定を行なったとき、下記を満足すること。 静電容量変化率　：初期値の±20%以内 ESR　：初期規格値の200%以下 漏れ電流　：初期規格値以下
ユースフルライフ	規定された定格リプル電流が重畳された定格電圧を印加した場合の各コンデンサ周囲温度における標準的な寿命を下表に表す。 85℃：6,500時間以下 65℃：23,800時間以下 45℃：124,700時間以下 静電容量変化率　：初期値の±30%以内 ESR　：初期規格値の300%以下 漏れ電流　：初期規格値以下
高温無負荷特性	85℃において電圧を印加せず500時間放置後、25℃に復帰させ、定格電圧を30分以上印加する。その後、24時間から48時間放置後、測定を行なったとき、下記を満足すること 静電容量変化率　：初期値の±20%以内 ESR　：初期規格値の200%以下 漏れ電流　：初期規格値以下
振動条件	10－55Hz, 10G　正弦波をX、Y、Zの各方向　各2時間
最大締め付けトルク	端子コード：HP / HL / CD / CP / CH / CA / CS ネジ寸法：10－32 NF－2B / M5×0.8－6H / 1/4－28 NF－2B / M6×1－6H ネジ山（3周）：2.0 N·m（18.0 in·lb） / 4.0 N·m（35.0 in·lb） ネジ山（6周）：2.8 N·m（25.0 in·lb） / 6.2 N·m（55.0 in·lb）
インダクタンス（nH/1MHz）（代表値）	φD（mm）：端子コード HP / HL / CD / CP / CH / CA / CS φ50.8：— / — / 対象外 / 対象外 / 対象外 / 対象外 / 対象外 φ63.5：— / — / — / — / — / — / — φ76.2：30 / 30 / 25 / 20 / 25 / 20 / 25 φ89.0：30 / 30 / 25 / 20 / 25 / 20 / 25
個別仕様	個別の電圧、容量、端子形状をご要望の場合は、お問い合わせ下さい。

記載内容は予告なく変更する場合があります。ご購入、ご使用の際は当社の納入仕様書をご要求下さい。本カタログと納入仕様書の記載内容に基づいてご使用下さい。

U37Fシリーズ

U37F ユースフルライフ

ユースフルライフ：85℃ 6,500時間

期待寿命は、コンデンサの周囲温度と重畳されるリプル電流により示すことが出来ます。

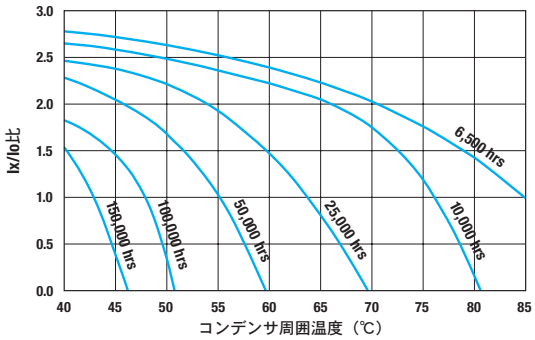

Ix：実使用リプル電流（Arms）
Io：定格リプル電流（Arms）

寸法図

ネジ端子形

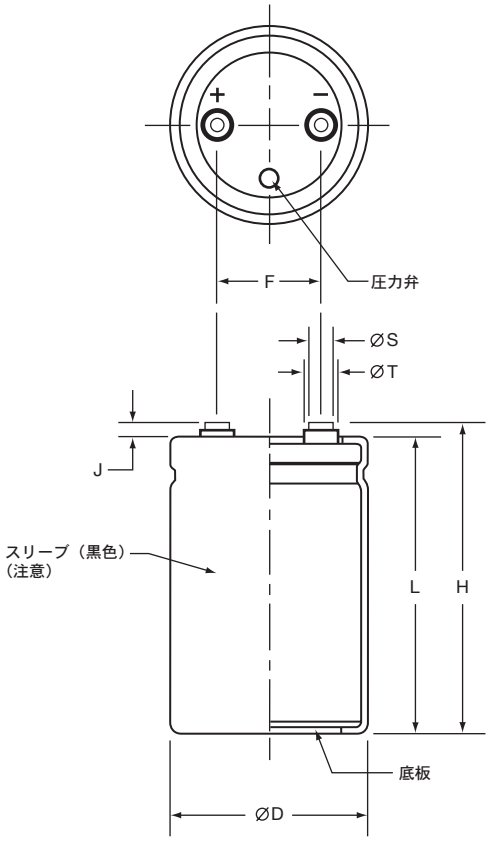

単位：[mm(インチ)]

寸法図と梱包数量

サイズコード	φD ＋2.0(0.080)	L ±1.0(0.040)	F ±0.25(0.010)	梱包数量
CB7	50.8(2.000)	117(4.625)	22.2(0.875)	49
CD0		130(5.125)		
D92	63.5(2.500)	92(3.625)	28.6(1.125)	20
DA5		105(4.125)		
DB7		117(4.625)		
DD0		130(5.125)		
DE3		143(5.625)		
E92	76.2(3.000)	92(3.625)	31.8(1.250)	16
EA5		105(4.125)		
EB7		117(4.625)		
EE3		143(5.625)		
EJ1		181(7.125)		9
EM9		219(8.625)		
F92	89.0(3.500)	92(3.625)	31.8(1.250)	5
FA5		105(4.125)		
FB7		117(4.625)		
FE3		143(5.625)		
FF5		155(6.125)		
FK0		190(7.500)		
FM9		219(8.625)		

（注意）
コンデンサの使用状況によっては、スリーブが変色する場合があります。
但し、コンデンサの性能には影響ありません。

端子寸法

端子コード	ケース径 φDコード	ケース径 φD mm(インチ)	ネジ寸法	最小ネジ深さ	J ±0.5(0.020)	H ±2.0(0.080)	φS ±0.25(0.010)	φT ±0.25(0.010)
HP	C	50.8(2.000)	10−32 NF−2B	9.5(0.375)	6.4(0.250)	L+J	8.0(0.313)	11.1(0.438)
HL	C	50.8(2.000)	M5×0.8−6H	9.5(0.375)	6.4(0.250)	L+J	8.0(0.313)	11.1(0.438)
CD	D−E	63.5−76.2(2.500−3.000)	M5×0.8−6H	8.5(0.335)	5.0(0.200)	L+J	13.0(0.512)	18.8(0.740)
CP	D−F	63.5−89.0(2.500−3.500)	1/4−28 NF−2B	8.7(0.344)	2.4(0.093)	L+J	17.5(0.689)	—
CH	D−F	63.5−89.0(2.500−3.500)	1/4−28 NF−2B	11.9(0.468)	6.4(0.250)	L+J	17.5(0.689)	—
CA	D−F	63.5−89.0(2.500−3.500)	M6×1−6H	8.7(0.344)	2.4(0.093)	L+J	17.5(0.689)	—
CS	D−F	63.5−89.0(2.500−3.500)	M6×1−6H	11.9(0.468)	6.4(0.250)	L+J	17.5(0.689)	—

取付金具（バンド）もオプションで納入可能です。バンドの寸法図は次ページをご参照下さい。

記載内容は予告なく変更する場合があります。ご購入、ご使用の際は当社の納入仕様書をご要求下さい。本カタログと納入仕様書の記載内容に基づいてご使用下さい。

U37Fシリーズ

取付金具

タイプC：3点固定金属バンド

単位：[mm(インチ)]

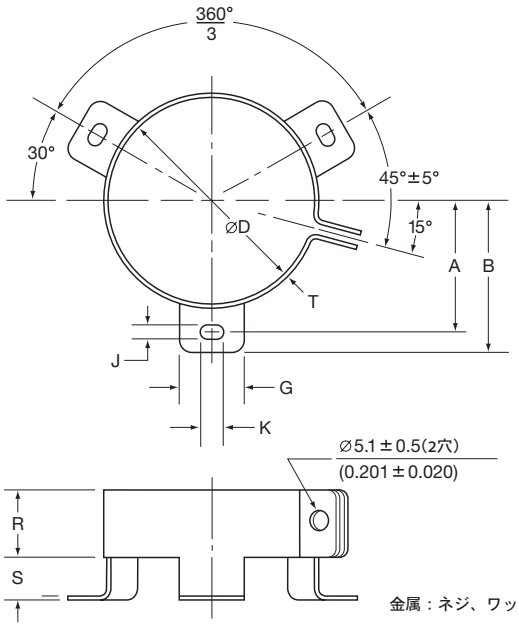

金属：ネジ、ワッシャ、六角ナット（バンドを含む）

寸法

バンドコード	ケース径 φD	A ±1.0(0.040)	B ±1.0(0.040)	G ±1.0(0.040)	J ±0.5(0.020)	K ±0.5(0.020)	R ±1.0(0.040)	S ±1.0(0.040)	T ±0.5(0.020)
C	50.8(2.000)	31.8(1.250)	36.5(1.437)	13.3(0.524)	4.5(0.177)	7.1(0.280)	19.1(0.751)	9.5(0.374)	0.8(0.032)
C	63.5(2.500)	38.1(1.500)	42.9(1.689)	13.3(0.524)	4.5(0.177)	7.1(0.280)	19.1(0.751)	9.5(0.374)	0.8(0.032)
C	76.2(3.000)	44.5(1.750)	49.2(1.937)	13.3(0.524)	4.5(0.177)	7.1(0.280)	19.1(0.751)	9.5(0.374)	1.0(0.040)
C	89.0(3.500)	50.8(2.000)	56.5(2.224)	16.0(0.630)	4.5(0.177)	8.0(0.313)	21.0(0.827)	9.0(0.354)	1.0(0.040)

タイプS：スタッドマウント

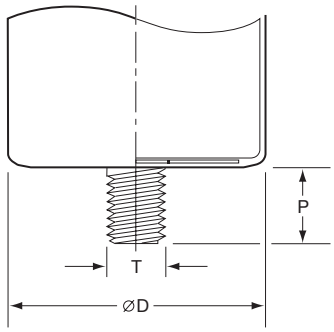

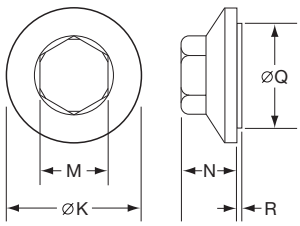

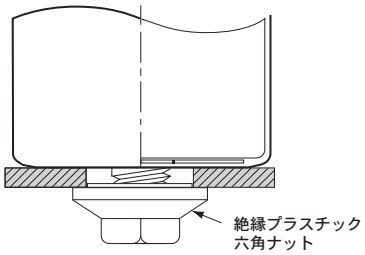

取付ナット（別注文）
取付用のプラスチックナットはスタッドマウントの標準仕様に含まれません。
別途、ご注文ください。品番は下記の表をご参照下さい。

寸法

実装コード	P ±1.0(0.040)	T ネジサイズ
S	16.0(0.630)	M12

取付ナット寸法

品番	φK ±2.0(0.080)	M ±1.0(0.040)	N ±1.0(0.040)	φQ ±1.0(0.040)	R ±1.0(0.040)
50－8D	30.0(1.181)	19.0(0.748)	18.0(0.709)	22.0(0.866)	1.40(0.055)
50－8E	38.0(1.496)	19.0(0.748)	18.0(0.709)	30.0(1.181)	1.40(0.055)

記載内容は予告なく変更する場合があります。ご購入、ご使用の際は当社の納入仕様書をご要求下さい。本カタログと納入仕様書の記載内容に基づいてご使用下さい。

U37Fシリーズ

U37Fシリーズ品番体系

ご購入の際には、18桁の品番をご指定ください。

18桁

❶	❷	❸	❹	❺	❻	❼	❽	❾	❿	⓫	⓬	⓭	⓮	⓯	⓰	⓱	⓲
E	3	7	F	4	0	1	C	P	N	1	0	3	M	E	J	1	U

9 設計コード（18桁目）
U=PVCスリーブ、底板あり
その他のスリーブ材質につきましては、別途お問い合わせください。

8 サイズコード（15～17桁目）
15桁目：φD
C=φ50.8mm（φ2.000in）
D=φ63.5mm（φ2.500in）
E=φ76.2mm（φ3.000in）
F=φ89.0mm（φ3.500in）

16、17桁目：L
99mm以下の場合：mm表示の数字を入力
100mm以上の場合：下記の様に対応する英数字コードを入力
92=　92mm（3.625in）
A5=　105mm（4.125in）
B7=　117mm（4.625in）
D0=　130mm（5.125in）
E3=　143mm（5.625in）
F5=　155mm（6.125in）
J1=　181mm（7.125in）
K0=　190mm（7.500in）
M9=　219mm（8.625in）

7 容量許容差コード（14桁目）
M=±20%

6 容量コード（11～13桁目）
最初の2文字は有効数字を入力。
3文字目は、静電容量が10μF以上の場合、10μF以上の0の数を入力、
10μF未満の場合、Rを小数点として入力します。
（例：1R0=1.0μF、100=10μF、101=100μF、102=1,000μF、103=10,000μF）

5 バンド・実装コード（10桁目）
N=バンドなし
C=バンド（3点固定）
S=スタッドマウント
スタッドマウントのナットは、標準仕様に含まれておりません。
別途ご注文ください。

4 端子コード（8、9桁目）
HP=ハイポスト 10ー32 NFー2B ネジ山
HL=ハイポスト M5×0.8 ネジ山
CD=M5×0.8 ネジ山
CP=ローポスト 1/4ー28 NFー2B ネジ山
CH=ハイポスト 1/4ー28 NFー2B ネジ山
CA=ローポスト M6×1 ネジ山
CS=ハイポスト M6×1 ネジ山

3 電圧コード（5～7桁目）
最初の2文字は有効数字を入力。
3文字目は、定格電圧が10V以上の場合、10V以上の0の数を入力、
10V未満の場合、Rを小数点として入力します。
（例： 4R0=4.0V_{dc}、400=40V_{dc}、401=400V_{dc}）

2 シリーズコード（2～4桁目）
3文字のシリーズ名を入力。
シリーズ名が2文字の場合は、4桁目に"ー"を入力する。
シリーズ名が4文字以上の場合、各シリーズ指定の文字を入力する。

1 製品分類（1桁目）
アルミ非固体電解コンデンサ

記載内容は予告なく変更する場合があります。ご購入、ご使用の際は当社の納入仕様書をご要求下さい。本カタログと納入仕様書の記載内容に基づいてご使用下さい。

U37Fシリーズ

標準品一覧表

WV（Vdc）	Cap（μF）	品番（注１）	ケースサイズ（注２）φD×L（mm）	サイズコード	ESR（mΩ max./25℃,120Hz）	定格リプル電流（Arms/85℃）		
						120Hz	300Hz	>3kHz
350V サージ：400V	3,300	E37F351HPN332MCB7U	50×117	CB7	28	10.8	12.9	15.1
	3,900	E37F351HPN392MCD0U	50×130	CD0	23	12.2	14.6	17.0
	3,300	E37F351CPN332MD92U	63.5×92	D92	28	11.2	13.4	15.6
	3,900	E37F351CPN392MDA5U	63.5×105	DA5	23	12.7	15.2	17.7
	4,700	E37F351CPN472MDB7U	63.5×117	DB7	19	14.5	17.4	20.3
	5,600	E37F351CPN562MDD0U	63.5×130	DD0	16	16.4	19.7	22.9
	5,600	E37F351CPN562MDE3U	63.5×143	DE3	16	17.0	20.4	23.7
	4,700	E37F351CPN472ME92U	76.2×92	E92	20	14.5	17.4	20.2
	5,600	E37F351CPN562MEA5U	76.2×105	EA5	17	16.5	19.8	23.1
	6,800	E37F351CPN682MEB7U	76.2×117	EB7	14	18.9	22.6	26.4
	8,200	E37F351CPN822MEE3U	76.2×143	EE3	12	22.2	26.7	31.1
	12,000	E37F351CPN123MEJ1U	76.2×181	EJ1	8	29.4	35.2	41.1
	15,000	E37F351CPN153MEM9U	76.2×219	EM9	6	35.4	42.5	49.6
	6,800	E37F351CPN682MF92U	89×92	F92	14	19.1	22.9	26.7
	8,200	E37F351CPN822MFA5U	89×105	FA5	12	21.8	26.2	30.5
	10,000	E37F351CPN103MFB7U	89×117	FB7	10	25.0	30.0	35.0
	12,000	E37F351CPN123MFE3U	89×143	FE3	8	29.3	35.2	41.1
	15,000	E37F351CPN153MFF5U	89×155	FF5	6	33.8	40.5	47.3
	18,000	E37F351CPN183MFK0U	89×190	FK0	5	40.0	47.9	55.9
	22,000	E37F351CPN223MFM9U	89×219	FM9	4	46.7	56.0	65.4
400V サージ：450V	2,700	E37F401HPN272MCB7U	50×117	CB7	30	10.4	12.5	14.6
	3,300	E37F401HPN332MCD0U	50×130	CD0	26	11.6	13.9	16.2
	2,700	E37F401CPN272MD92U	63.5×92	D92	30	10.7	12.9	15.0
	3,300	E37F401CPN332MDA5U	63.5×105	DA5	25	12.3	14.7	17.2
	3,900	E37F401CPN392MDB7U	63.5×117	DB7	21	13.8	16.5	19.3
	4,700	E37F401CPN472MDD0U	63.5×130	DD0	19	15.3	18.3	21.4
	4,700	E37F401CPN472MDE3U	63.5×143	DE3	17	16.8	20.1	23.5
	3,900	E37F401CPN392ME92U	76.2×92	E92	21	14.3	17.2	20.0
	5,600	E37F401CPN562MEA5U	76.2×105	EA5	17	16.4	19.6	22.9
	5,600	E37F401CPN562MEB7U	76.2×117	EB7	15	18.4	22.0	25.7
	8,200	E37F401CPN822MEE3U	76.2×143	EE3	12	22.3	26.8	31.3
	10,000	E37F401CPN103MEJ1U	76.2×181	EJ1	9	28.2	33.8	39.5
	12,000	E37F401CPN123MEM9U	76.2×219	EM9	7	34.0	40.8	47.6
	5,600	E37F401CPN562MF92U	89×92	F92	15	18.6	22.3	26.1
	6,800	E37F401CPN682MFA5U	89×105	FA5	12	21.2	25.5	29.7
	8,200	E37F401CPN822MFB7U	89×117	FB7	11	23.8	28.6	33.4
	10,000	E37F401CPN103MFE3U	89×143	FE3	8	28.9	34.7	40.5
	12,000	E37F401CPN123MFF5U	89×155	FF5	7	31.4	37.7	44.0
	15,000	E37F401CPN153MFK0U	89×190	FK0	6	38.3	45.9	53.6
	18,000	E37F401CPN183MFM9U	89×219	FM9	5	43.9	52.7	61.5
420V サージ：470V	2,700	E37F421HPN272MCB7U	50×117	CB7	34	9.8	11.7	13.7
	3,300	E37F421HPN332MCD0U	50×130	CD0	28	11.2	13.4	15.7
	2,700	E37F421CPN272MD92U	63.5×92	D92	34	10.1	12.1	14.1
	3,300	E37F421CPN332MDA5U	63.5×105	DA5	28	11.7	14.0	16.3
	3,900	E37F421CPN392MDB7U	63.5×117	DB7	23	13.2	15.8	18.5
	3,900	E37F421CPN392MDD0U	63.5×130	DD0	23	13.7	16.4	19.1
	4,700	E37F421CPN472MDE3U	63.5×143	DE3	19	15.5	18.6	21.8
	3,900	E37F421CPN392ME92U	76.2×92	E92	24	13.2	15.8	18.4
	4,700	E37F421CPN472MEA5U	76.2×105	EA5	20	15.1	18.1	21.1
	5,600	E37F421CPN562MEB7U	76.2×117	EB7	17	17.1	20.5	24.0
	6,800	E37F421CPN682MEE3U	76.2×143	EE3	14	20.2	24.3	28.3
	10,000	E37F421CPN103MEJ1U	76.2×181	EJ1	10	26.8	32.2	37.5
	12,000	E37F421CPN123MEM9U	76.2×219	EM9	8	31.7	38.0	44.4
	5,600	E37F421CPN562MF92U	89×92	F92	17	17.3	20.8	24.2
	6,800	E37F421CPN682MFA5U	89×105	FA5	14	19.9	23.8	27.8
	8,200	E37F421CPN822MFB7U	89×117	FB7	12	22.7	27.2	31.7
	10,000	E37F421CPN103MFE3U	89×143	FE3	10	26.8	32.1	37.5
	12,000	E37F421CPN123MFF5U	89×155	FF5	8	30.3	36.3	42.4
	15,000	E37F421CPN153MFK0U	89×190	FK0	6	36.5	43.8	51.1
	18,000	E37F421CPN183MFM9U	89×219	FM9	5	42.2	50.7	59.1

（注１）端子、取付金具や構造については、U37Fシリーズ品番体系をご参照下さい。
（注２）ケースサイズ詳細については、寸法図をご参照下さい。

記載内容は予告なく変更する場合があります。ご購入、ご使用の際は当社の納入仕様書をご要求下さい。本カタログと納入仕様書の記載内容に基づいてご使用下さい。

U37Fシリーズ

標準品一覧表

WV（V_{dc}）	Cap（μF）	品番（注１）	ケースサイズ（注２）φD×L（mm）	サイズコード	ESR（mΩ max./25℃,120Hz）	定格リプル電流（Arms/85℃）		
						120Hz	300Hz	>3kHz
450V サージ：500V	2,700	E37F451HPN272MCB7U	50×117	CB7	34	9.8	11.7	13.7
	2,700	E37F451HPN272MCD0U	50×130	CD0	34	10.1	12.1	14.2
	2,200	E37F451CPN222MD92U	63.5×92	D92	42	9.1	10.9	12.8
	2,700	E37F451CPN272MDA5U	63.5×105	DA5	34	10.5	12.7	14.8
	3,300	E37F451CPN332MDB7U	63.5×117	DB7	28	12.1	14.6	17.0
	3,900	E37F451CPN392MDD0U	63.5×130	DD0	23	13.7	16.4	19.1
	4,700	E37F451CPN472MDE3U	63.5×143	DE3	19	15.5	18.6	21.8
	3,900	E37F451CPN392ME92U	76.2×92	E92	24	13.2	15.8	18.4
	4,700	E37F451CPN472MEA5U	76.2×105	EA5	20	15.1	18.1	21.1
	5,600	E37F451CPN562MEB7U	76.2×117	EB7	17	17.1	20.5	24.0
	6,800	E37F451CPN682MEE3U	76.2×143	EE3	14	20.2	24.3	28.3
	8,200	E37F451CPN822MEJ1U	76.2×181	EJ1	12	24.3	29.1	34.0
	12,000	E37F451CPN123MEM9U	76.2×219	EM9	8	31.7	38.0	44.4
	5,600	E37F451CPN562MF92U	89×92	F92	17	17.3	20.8	24.2
	6,800	E37F451CPN682MFA5U	89×105	FA5	14	19.9	23.8	27.8
	6,800	E37F451CPN682MFB7U	89×117	FB7	14	20.6	24.8	28.9
	8,200	E37F451CPN822MFE3U	89×143	FE3	12	24.3	29.1	34.0
	12,000	E37F451CPN123MFF5U	89×155	FF5	8	30.2	36.3	42.3
	15,000	E37F451CPN153MFK0U	89×190	FK0	6	36.5	43.8	51.1
	15,000	E37F451CPN153MFM9U	89×219	FM9	6	38.6	46.3	54.0
500V サージ：550V	1,500	E37F501HPN152MCB7U	50×117	CB7	63	7.2	8.6	10.1
	1,800	E37F501HPN182MCD0U	50×130	CD0	55	8.0	9.6	11.2
	1,800	E37F501CPN182MD92U	63.5×92	D92	52	8.2	9.8	11.5
	2,200	E37F501CPN222MDA5U	63.5×105	DA5	43	9.4	11.2	13.1
	2,700	E37F501CPN272MDB7U	63.5×117	DB7	37	10.5	12.6	14.7
	3,300	E37F501CPN332MDD0U	63.5×130	DD0	32	11.7	14.0	16.3
	3,300	E37F501CPN332MDE3U	63.5×143	DE3	29	12.8	15.4	17.9
	2,700	E37F501CPN272ME92U	76.2×92	E92	36	10.9	13.1	15.3
	3,300	E37F501CPN332MEA5U	76.2×105	EA5	30	12.5	15.0	17.5
	3,900	E37F501CPN392MEB7U	76.2×117	EB7	25	14.0	16.8	19.6
	5,600	E37F501CPN562MEE3U	76.2×143	EE3	20	17.1	20.5	23.9
	6,800	E37F501CPN682MEJ1U	76.2×181	EJ1	15	21.5	25.8	30.1
	8,200	E37F501CPN822MEM9U	76.2×219	EM9	12	26.0	31.2	36.3
	3,900	E37F501CPN392MF92U	89×92	F92	25	14.2	17.1	19.9
	4,700	E37F501CPN472MFA5U	89×105	FA5	21	16.2	19.5	22.7
	5,600	E37F501CPN562MFB7U	89×117	FB7	18	18.2	21.8	25.5
	6,800	E37F501CPN682MFE3U	89×143	FE3	14	22.1	26.5	30.9
	8,200	E37F501CPN822MFF5U	89×155	FF5	13	24.0	28.8	33.6
	10,000	E37F501CPN103MFK0U	89×190	FK0	10	29.2	35.1	40.9
	12,000	E37F501CPN123MFM9U	89×219	FM9	8	33.5	40.2	46.9

（注１）端子、取付金具や構造については、U37Fシリーズ品番体系をご参照下さい。
（注２）ケースサイズ詳細については、寸法図をご参照下さい。

記載内容は予告なく変更する場合があります。ご購入、ご使用の際は当社の納入仕様書をご要求下さい。本カタログと納入仕様書の記載内容に基づいてご使用下さい。

■ 製品を正しく安全にご利用していただき、トラブルや事故などを未然に防いでいただくため、ご使用の前に必ず『使用上の注意事項』をよくお読みください。

■ ご注文の際は当社の『納入仕様書』をご要求いただき、本カタログと合わせてご覧ください。各製品に個別の『使用上の注意事項』を記載する場合があります。

■ このカタログに記載の製品は一般電子機器用に設計・製造されたものであり、人命に関わる用途、機器の故障・誤動作・不具合が人への生命や財産に損害を及ぼす恐れがある用途、または、社会的に大きな影響を与える恐れがある以下の様な特定用途で使用される場合、事前に当社窓口まで相談を頂き協議の上ご使用願います。①航空・宇宙機器②原子力機器③医療用機器④輸送用機器（自動車、列車、船舶等）⑤交通機関制御機器⑥防災・防犯機器⑦公共性の高い情報処理機器⑧海底機器⑨その他特定用途と考えられる機器

■ このカタログや『納入仕様書』などに例として記載された回路は、当社製品の動作例・利用例を説明するために記載されたもので、実際にお客様が使用する機器システムにおける動作利用の可能性を保証するものではありません。これらの情報の使用に起因する故障・損害について、当社は一切の責任を負いかねますのでご了承ください。『納入仕様書』などに記載された特性を有する当社製品が、お客様の機器システムでの仕様に適しているかを確認し、判断するのはお客様であり、最終的にお客様の責任となります。万が一、当社製品が故障しても人身事故、火災事故などを生じさせないよう、お客様自身で冗長設計、誤動作防止設計などの安全設計をお願いいたします。

■ 当社の製品を購入される際には、「日本ケミコン株式会社の正規販売網」であることを確認された上でご購入ください。正規販売網以外から購入した製品や、模倣品を使用したことに基づく不具合・損害につきましては、当社はその責任を負いかねます。尚、正規販売網以外で購入された製品に対する調査費用はお客様にてご負担をお願いします。

■ 当社は製品の製造および納入を取りやめる権利を留保します。このカタログに含まれているすべての製品が、永続的に入手可能であることを当社は保証するものではありません。尚、お客様用の特定製品について前記内容と異なる取り決めが個別に交わされた場合には、この限りではありません。

■ 当社は品質、信頼性の向上に努めておりますが、万が一、製品が納入仕様書に適合しない場合には速やかに使用を中止し、当社にお問い合わせください。尚、補償に関しては納入仕様書に適合しない場合に限らせて頂き、代替品の無償提供あるいは販売金額を上限とさせて頂きます。また、当社ではトレーサビリティーが取れるシステムを構築しておりますので、対象は該当ロット品限定とさせて頂きます。

品番の表し方
品番コード付属表
製品シリーズ統廃合
海外拠点生産品目
環境対応
テクニカルノート
使用上の注意
はんだ付け推奨条件
テーピング仕様・リード加工・梱包仕様
基板自立形・ネジ端子形特殊端子形状