NTJ 系列

RoHS2 适应品　AEC-Q200

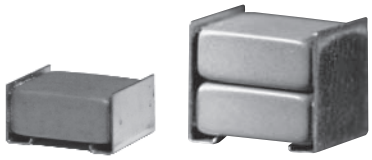

◆特点

- 小型、大容量，容许纹波电流大。
- 支持 1000 次温度循环。
- 温度特性为 X7R 特性。
- 出色的干扰吸收性能。
- 回流焊用。
- 最适合铝制基板。
- 支持车载设备（符合 AEC-Q200）

◆用途

- 开关电源、DC-DC 转换器平滑用
- 板载电源
- 用于吸收各种设备的干扰

◆结构

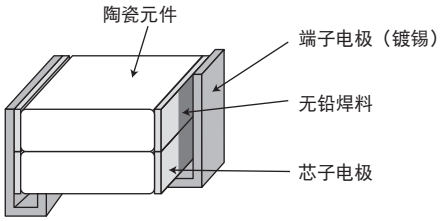

◆额定值

1. 工作温度范围	－55 ～＋125℃
2. 额定电压范围	25、35、50、100、250 Vdc
3. 额定静电容量范围	1.0 ～ 100μF
4. 额定静电容量容许差	M（±20%）
5. 额定纹波电流	参照下表编号 5。

◆规格表（1）

No.	项　目	规　格	试　验　条　件
1	耐电压	无异常。	额定电压的 250%（250Vdc 品为 475V），加载 5 秒
2	绝缘阻抗	100/C_R（MΩ）或 4000（MΩ）中的较小数值以上。（C_R ：额定静电容量μF 单位）	温度 25±2℃，额定电压加载 60±5 秒
3	额定静电容量	规定的容许差内。	
4	介电正接	5.0% 以下	
5	额定纹波电流	参照标准品一览表。	10kHz ～ 1MHz（正弦波，纹波电压的 Vp 在额定电压以内）

	C_R≦10μF	C_R＞10μF
测定温度	25±2℃	
测定频率	1±0.1kHz	120±12Hz
测定电压	1±0.2Vrms	0.5±0.2Vrms

NTJ 系列

◆规格表（2）

<table>
<tr><th>No.</th><th>项　目</th><th>规　格</th><th>试　验　条　件</th></tr>
<tr><td>6</td><td>温度循环</td><td>外观：无机械性损伤。
静电容量△C/C：±15%
介电正切 D.F.：满足初始规格值。
绝缘阻抗 I.R.：满足初始规格值。</td><td>
<table>
<tr><th>阶段</th><th>温度（℃）</th><th>时间（分钟）</th></tr>
<tr><td>1</td><td>最低工作温度±3</td><td>30±3</td></tr>
<tr><td>2</td><td>常温</td><td>3以下</td></tr>
<tr><td>3</td><td>最高工作温度±3</td><td>30±3</td></tr>
<tr><td>4</td><td>常温</td><td>3以下</td></tr>
</table>
〈循环次数〉
1000 次循环（环氧树脂基板 1.6t）</td></tr>
<tr><td>7</td><td>耐湿负荷</td><td>外观：无异常。
静电容量△C/C：±20%以内
介电正切 D.F.：10% 以下
绝缘阻抗 I.R.：
25/C_R（MΩ）或 1000（MΩ）中的较小数值以上。</td><td>温度：40±2℃
湿度：90 ～ 95%RH
电压：加载额定电压
时间：500±$^{24}_{0}$小时</td></tr>
<tr><td>8</td><td>耐久性</td><td>外观：无异常。
静电容量△C/C：±20%以内
介电正切 D.F.：10% 以下
绝缘阻抗 I.R.：
50/C_R（MΩ）或 1000（MΩ）中的较小数值以上。</td><td>温度：125±3℃
电压：加载额定电压
时间：1000±$^{48}_{0}$小时</td></tr>
</table>

※表格中的 C_R 代表 μF 单位的额定静电容量。

◆ NTJ 系列安装时的注意事项

安装电容器时，请把带缺口的一侧作为焊料安装面。
若安装用焊料进入端子电极内，会降低温度循环性，因此，请充分注意焊料的量。
本系列支持回流焊，但不适合波峰焊。

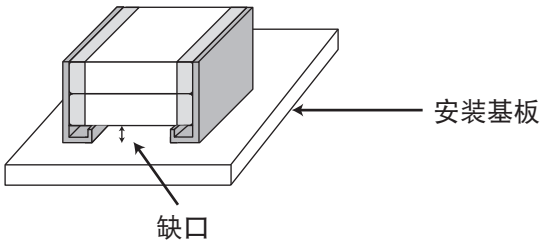

NTJ 系列

◆标准品一览表

额定电压 (Vdc)	静电容量 (μF)	静电容量温度特性	尺寸代码 inch / mm	尺寸 (mm) L	W	T max.	a	元件数	额定纹波电流 (Arms)	产品型号	编带数 (个/卷盘)
25	33	X7R	2220 / 5750	6.0±0.4	5.3±0.4	3.8	1.3±0.3	1	2.0	KTJ250B336M55AFT00	400
	33	X7R	2220 / 5750	6.0±0.4	5.3±0.4	5.5	1.3±0.3	2	3.0	KTJ250B336M55BFT00	2,000
	47	X7R	2220 / 5750	6.0±0.4	5.3±0.4	5.5	1.3±0.3	2	3.0	KTJ250B476M55BFT00	2,000
	68	X7R	2220 / 5750	6.0±0.4	5.3±0.4	7.0	1.3±0.3	2	3.0	KTJ250B686M55BFT00	1,500
	47	X7R	3025 / 7563	7.8±0.5	6.6±0.5	5.5	1.5±0.3	1	3.0	KTJ250B476M76AFT00	1,200
	68	X7R	3025 / 7563	7.8±0.5	6.6±0.5	8.5	1.5±0.3	2	4.0	KTJ250B686M76BFT00	500
	100	X7R	3025 / 7563	7.8±0.5	6.6±0.5	9.5	1.5±0.3	2	4.0	KTJ250B107M76BFT00	400
35	33	X7R	2220 / 5750	6.0±0.4	5.3±0.4	5.5	1.3±0.3	2	3.0	KTJ350B336M55BFT00	2,000
	47	X7R	2220 / 5750	6.0±0.4	5.3±0.4	5.5	1.3±0.3	2	3.0	KTJ350B476M55BFT00	2,000
	47	X7R	3025 / 7563	7.8±0.5	6.6±0.5	5.5	1.5±0.3	1	3.0	KTJ350B476M76AFT00	1,200
	68	X7R	3025 / 7563	7.8±0.5	6.6±0.5	8.5	1.5±0.3	2	4.0	KTJ350B686M76BFT00	500
	100	X7R	3025 / 7563	7.8±0.5	6.6±0.5	8.5	1.5±0.3	2	4.0	KTJ350B107M76BFT00	500
50	15	X7R	2220 / 5750	6.0±0.4	5.3±0.4	3.8	1.3±0.3	1	2.0	KTJ500B156M55AFT00	400
	15	X7R	2220 / 5750	6.0±0.4	5.3±0.4	5.5	1.3±0.3	2	3.0	KTJ500B156M55BFT00	2,000
	22	X7R	2220 / 5750	6.0±0.4	5.3±0.4	5.5	1.3±0.3	2	3.0	KTJ500B226M55BFT00	2,000
	33	X7R	2220 / 5750	6.0±0.4	5.3±0.4	6.5	1.3±0.3	2	3.0	KTJ500B336M55BFT00	1,500
	22	X7R	3025 / 7563	7.8±0.5	6.6±0.5	5.5	1.5±0.3	1	3.0	KTJ500B226M76AFT00	1,200
	33	X7R	3025 / 7563	7.8±0.5	6.6±0.5	8.5	1.5±0.3	2	4.0	KTJ500B336M76BFT00	500
	47	X7R	3025 / 7563	7.8±0.5	6.6±0.5	8.5	1.5±0.3	2	4.0	KTJ500B476M76BFT00	500
100	4.7	X7R	2220 / 5750	6.0±0.4	5.3±0.4	3.8	1.3±0.3	1	2.0	KTJ101B475M55AFT00	400
	6.8	X7R	2220 / 5750	6.0±0.4	5.3±0.4	5.5	1.3±0.3	2	3.0	KTJ101B685M55BFT00	2,000
	10	X7R	2220 / 5750	6.0±0.4	5.3±0.4	5.5	1.3±0.3	2	3.0	KTJ101B106M55BFT00	2,000
	15	X7R	2220 / 5750	6.0±0.4	5.3±0.4	5.5	1.3±0.3	2	3.0	KTJ101B156M55BFT00	2,000
	22	X7R	2220 / 5750	6.0±0.4	5.3±0.4	5.5	1.3±0.3	2	3.0	KTJ101B226M55BFT00	2,000
	6.8	X7R	3025 / 7563	7.8±0.5	6.6±0.5	5.5	1.5±0.3	1	3.0	KTJ101B685M76AFT00	1,200
	15	X7R	3025 / 7563	7.8±0.5	6.6±0.5	8.5	1.5±0.3	2	4.0	KTJ101B156M76BFT00	500
250	1.0	X7R	2220 / 5750	6.0±0.4	5.3±0.4	3.8	1.3±0.3	1	2.0	KTJ251B105M55AFT00	400
	1.5	X7R	2220 / 5750	6.0±0.4	5.3±0.4	5.5	1.3±0.3	2	3.0	KTJ251B155M55BFT00	2,000
	2.2	X7R	2220 / 5750	6.0±0.4	5.3±0.4	5.5	1.3±0.3	2	3.0	KTJ251B225M55BFT00	2,000
	2.2	X7R	3025 / 7563	7.8±0.5	6.6±0.5	5.5	1.5±0.3	1	3.0	KTJ251B225M76AFT00	1,200
	3.3	X7R	3025 / 7563	7.8±0.5	6.6±0.5	8.5	1.5±0.3	2	3.0	KTJ251B335M76BFT00	500

※关于标准品一览表以外的额定值，请另行咨询。

◆产品型号体系

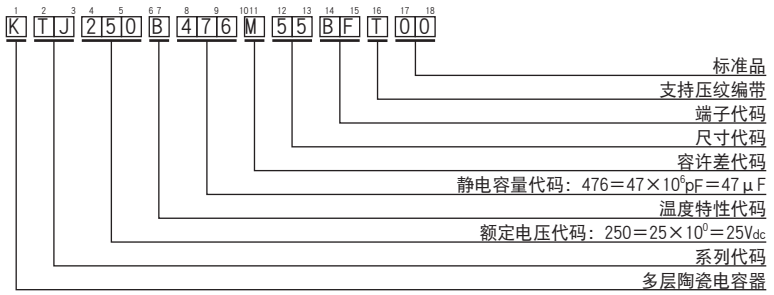

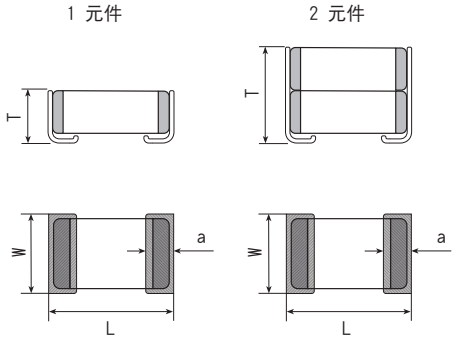

产品型号代码的详情请参考卷头的“产品型号体系”。

■ 为了安全地正确使用产品，防止纠纷和事故等于未然，请使用前务必认真阅读「使用注意事项」。

■ 定购时，请要求弊公司提供「购买规格书」，参考本目录填写要求。

■ 本目录中记载的产品其设计和制造均面向一般电子器械用途，如果将其用于生命攸关的用途，或者器械故障、误动作、缺陷可能会对人身或财产带来损害的用途，又或者可能会对社会造成较大影响的下述特定用途时，请事先与本公司窗口协商，在协议之后使用。①航空航天设备②核能设备③医疗设备④运输设备(汽车、列车、船舶等)⑤交通机构控制设备⑥防灾防盗设备⑦公共性较高的信息处理设备⑧海底设备⑨其他特定用途的设备

■ 本目录中记述的电路和“规格书”内容是用于说明我公司产品的动作示例和使用示例，对客户实际使用时的设备系统操作，恕不给予任何保证。如因使用上述信息导致故障、损害发生，我公司概不负责。关于“规格书”中记述的我公司产品特性是否适用于贵公司设备系统规格，最终由贵公司判断并承担相应责任。请贵公司自行采取冗余设计、误动作防止设计等安全设计，以免因我公司产品故障导致人身事故、火灾事故发生。

■ 购买本公司产品时，请在确认是“日本CHEMI-CON株式会社的正规销售网”之后再购买。因使用从非正规销售网购买的产品或仿制品而造成缺陷或损害时，本公司概不负责。此外，由从非正规销售网购买的产品产生的调查费用将由客户支付。

■ 本公司保留取消产品制造和交付的权利。对于本目录中的所有产品，本公司不保证今后随时均可获取。此外，关于客户用的特定产品，如果已另行达成有别于上述内容的个别协定，则不在此限。

■ 本公司一直致力于提高产品的质量和可靠性，一旦发生产品不符合交付规格书的情况，请迅速停止使用，并与本公司联系。此外，在补偿方面，仅限于不符合交付规格书的情况，我们将无偿提供替代品或以销售金额为上限进行赔偿。本公司已构建能够实施追溯的系统，因而补偿对象仅限于相应批次的产品。

使用上的注意・焊接条件
型号体系
製品系列統廃合一覧
编带
特性数据
最小包装单位