ネジ端子形 / Screw Terminal type

DLCAP™ DXG series

Low Resistance | -40°C | +85°C | RoHS2 Compliant

●更なる高出力密度化を実現。
●優れた低温特性を改良し、更に高温環境（85℃）まで対応。
●電力貯蔵・バッテリーアシスト・短時間バックアップ等に最適。
●車載用途（回生エネルギー、アイドリングストップ、低温クランキング）にも最適。
・It realizes further higher power density.
・DXG series improves the excellent low temperature characteristics, and it also supports high temperature environment（85 ℃）.
・Suitable for electricity storage, battery assistance, short-term backups, etc.
・Also suitable for kinetic energy recapturing, start/stop, low temperature engine cranking application for automobile.

◆規格表 / SPECIFICATIONS

項目 / Items	性能 / Specifications		
カテゴリ温度範囲 / Operating Temperature	-40℃～ +85℃		
静電容量許容差 / Capacitance Tolerance	-0%、+20%（E）		(20℃)
温度特性 / Temperature Characteristics	容量変化率 Capacitance Change	20℃の値の±30%以内 ≦±30% of the measured value at 20℃	(-40℃)
	内部抵抗変化率 Internal Resistance Change	「製品一覧表」に示す内部抵抗最大値の500%以下 ≦500% of the internal resistance maximum value given in the ratings tables	
高温度負荷特性 / Load Life Test	85℃において定格電圧を1500時間印加後、20℃に復帰させ測定を行ったとき、下記を満足すること After the capacitors are subjected to the rated DC voltage at 85℃ for 1500 hours, the following specifications shall be satisfied when they are restored to 20℃.		
	容量変化率 Capacitance Change	「製品一覧表」に示す容量定格値の±30%以下 ≦±30% of the capacitance rated value given in the ratings tables	
	内部抵抗変化率 Internal Resistance Change	「製品一覧表」に示す内部抵抗最大値の200%以下 ≦200% of the internal resistance maximum value given in the ratings tables	
	70℃において定格電圧を3000時間印加後、20℃に復帰させ測定を行ったとき、下記を満足すること After the capacitors are subjected to the rated DC voltage at 70℃ for 3000 hours, the following specifications shall be satisfied when they are restored to 20℃.		
	容量変化率 Capacitance Change	「製品一覧表」に示す容量定格値の±30%以下 ≦±30% of the capacitance rated value given in the ratings tables	
	内部抵抗変化率 Internal Resistance Change	「製品一覧表」に示す内部抵抗最大値の150%以下 ≦150% of the internal resistance maximum value given in the ratings tables	
耐湿性能 / Bias Humidity Test	60℃、90～95%RH、無負荷500時間放置後、20℃に復帰させ測定を行ったとき、下記を満足すること After the capacitors are left at 60℃ and 90 to 95%RH for 500 hours without voltage applied, the following specifications shall be satisfied when they are restored to 20℃.		
	容量変化率 Capacitance Change	「製品一覧表」に示す容量定格値の±30%以内 ≦±30% of the capacitance rated value given in the ratings rables	
	内部抵抗変化率 Internal Resistance Change	「製品一覧表」に示す内部抵抗最大値の200%以下 ≦200% of the internal resistance maximum value given in the ratings tables	

◆製品一覧表 / STANDARD RATINGS

● DXG series*3

Rated Voltage [V]	Capacitance		Nominal Case Size		Internal Resistance		Weight*1 [g]	Energy Storage*2 [Wh]	Part No.
	Min. (rated) [F]	Typ. [F]	φD [mm]	L [mm]	Typ. [mΩ]	Max. [mΩ]			
2.5	300	330	40	65	1.2	1.6	120	0.3	DDXG2R5LGN301EB65S
	590	650		105	0.7	1.0	200	0.6	DDXG2R5LGN591EBA5S
	910	1000		150	0.5	0.7	280	0.8	DDXG2R5LGN911EBF0S

＊1：参考値/Reference data
＊2：本品に記載される貯蔵エネルギー量 [Wh] は、JEITA で発行されている「電気及び電子機器用電気二重層キャパシタの輸送に関する手引書」（日本語のみ）に基づいて算出しています。
The energy storage capacity (Wh) described in this product is calculated based on 「電気及び電子機器用電気二重層キャパシタの輸送に関する手引書」（Japanese only） by JEITA.
＊3：DXGシリーズでは、容量の仕様が最小値に設定されています。
In the DXG series, the capacity specification are set to the minimum values.

◆品番体系 / PART NUMBERING SYSTEM

1 2 3 4 5 6 7 8 9 10 11 12 13 14 15 16 17 18
D DXG □□□ LG N □□□ E □□□ □

- 18: 底板、スリーブ、ネジ有無 / With or without: bottom plate / sleeve / screw
- 15–17: サイズコード / Size code
- 14: 許容差コード / Capacitance tolerance code
- 11–13: 容量コード(例 800F:801, 1,200F:122) / Capacitance code (ex. 800F:801, 1,200F:122)
- 10: 封口板形状＋端子材質 / Sealing plate shape + terminal material
- 8–9: 端子コード / Terminal code
- 5–7: 電圧コード(例 2.5V:2R5) / Voltage code (ex. 2.5V:2R5)
- 2–4: シリーズコード / Series code
- 1: 製品分類 / Category

記載内容は予告なく変更する場合があります。ご購入、ご使用の際は当社の納入仕様書をご要求下さい。本カタログと納入仕様書の記載内容に基づいてご使用下さい。
Product specifications in this catalog are subject to change without notice.Request our product specifications before purchase and/or use. Please use our products based on the information contained in this catalog and product specifications.

DLCAP™ DXG series

◆寸法図 / DIMENSIONS [mm]

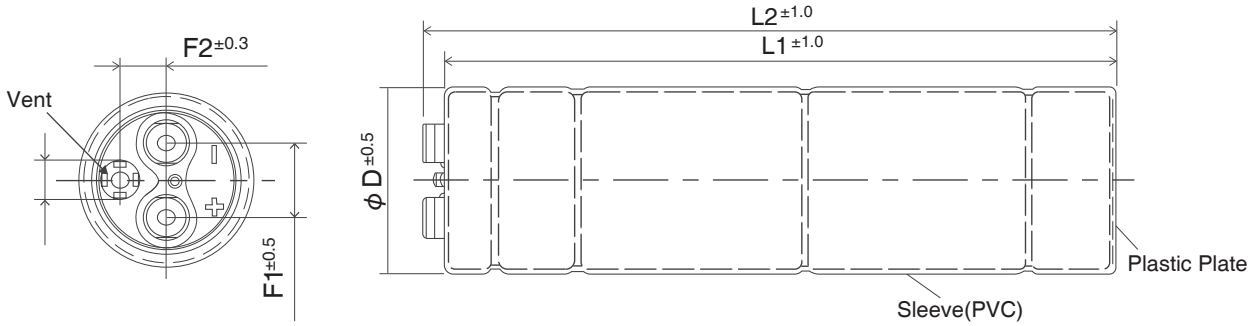

Part No.	φD [mm]	L1 [mm]	L2 [mm]	F1 [mm]	F2 [mm]
DDXG2R5LGN301EB65S	40.4	66	71	17.0	10.5
DDXG2R5LGN591EBA5S		106	111		
DDXG2R5LGN911EBF0S		151	156		

Detailed dimensions of the terminal

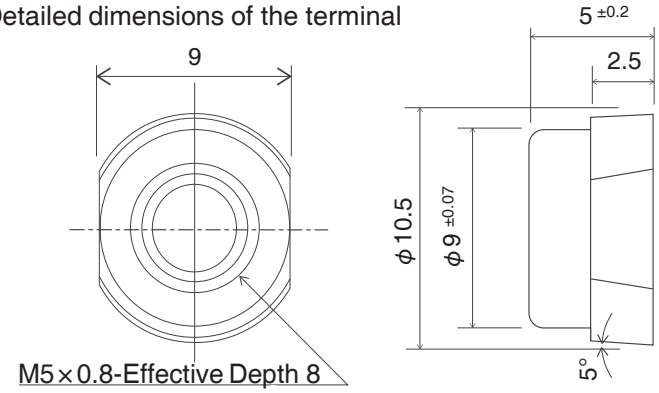

＜端子ネジ規格 / Screw specification＞
プラス六角ボルトネジ：M5×0.8×10
Plus hexagon-headed screw : M5×0.8×10

ネジ締付最大許容トルク：3.23 Nm
Maximum screw tightening torque : 3.23 Nm

◆容量と内部抵抗の温度特性 / Temperature Characteristics of Capacitance & DCIR

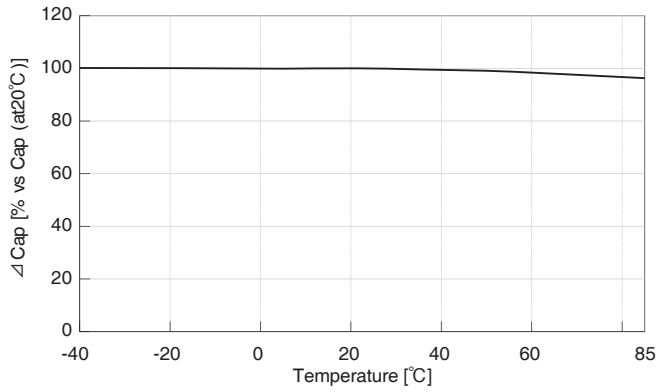

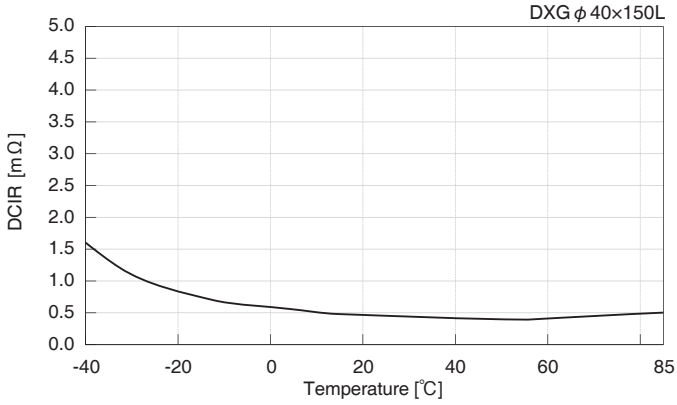

◆85℃高温負荷試験 / 85℃ Load Life Test

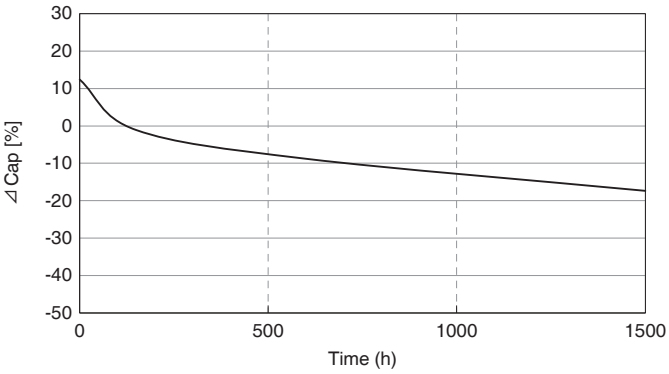

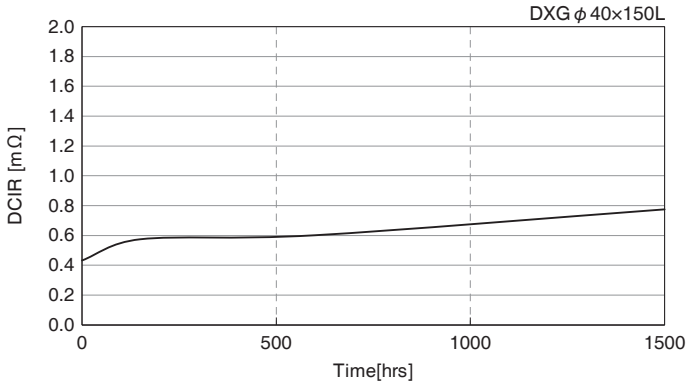

記載内容は予告なく変更する場合があります。ご購入、ご使用の際は当社の納入仕様書をご要求下さい。本カタログと納入仕様書の記載内容に基づいてご使用下さい。
Product specifications in this catalog are subject to change without notice.Request our product specifications before purchase and/or use. Please use our products based on the information contained in this catalog and product specifications.

■ 製品を正しく安全にご利用していただき、トラブルや事故などを未然に防いでいただくため、ご使用の前に必ず『使用上の注意事項』をよくお読みください。

■ ご注文の際は当社の『納入仕様書』をご要求いただき、本カタログと合わせてご覧ください。各製品に個別の『使用上の注意事項』を記載する場合があります。

■ このカタログに記載の製品は一般電子機器用に設計・製造されたものであり、人命に関わる用途、機器の故障・誤動作・不具合が人への生命や財産に損害を及ぼす恐れがある用途、または、社会的に大きな影響を与える恐れがある以下の様な特定用途で使用される場合、事前に当社窓口まで相談を頂き協議の上ご使用願います。①航空・宇宙機器②原子力機器③医療用機器④輸送用機器（自動車、列車、船舶等）⑤交通機関制御機器⑥防災・防犯機器⑦公共性の高い情報処理機器⑧海底機器⑨その他特定用途と考えられる機器

■ このカタログや『納入仕様書』などに例として記載された回路は、当社製品の動作例・利用例を説明するために記載されたもので、実際にお客様が使用する機器システムにおける動作利用の可能性を保証するものではありません。これらの情報の使用に起因する故障・損害について、当社は一切の責任を負いかねますのでご了承ください。『納入仕様書』などに記載された特性を有する当社製品が、お客様の機器システムでの仕様に適しているかを確認し、判断するのはお客様であり、最終的にお客様の責任となります。万が一、当社製品が故障しても人身事故、火災事故などを生じさせないよう、お客様自身で冗長設計、誤動作防止設計などの安全設計をお願いいたします。

■ 当社の製品を購入される際には、「日本ケミコン株式会社の正規販売網」であることを確認された上でご購入ください。正規販売網以外から購入した製品や、模倣品を使用したことに基づく不具合・損害につきましては、当社はその責任を負いかねます。尚、正規販売網以外で購入された製品に対する調査費用はお客様にてご負担をお願いします。

■ 当社は製品の製造および納入を取りやめる権利を留保します。このカタログに含まれているすべての製品が、永続的に入手可能であることを当社は保証するものではありません。尚、お客様用の特定製品について前記内容と異なる取り決めが個別に交わされた場合には、この限りではありません。

■ 当社は品質、信頼性の向上に努めておりますが、万が一、製品が納入仕様書に適合しない場合には速やかに使用を中止し、当社にお問い合わせください。尚、補償に関しては納入仕様書に適合しない場合に限らせて頂き、代替品の無償提供あるいは販売金額を上限とさせて頂きます。また、当社ではトレーサビリティーが取れるシステムを構築しておりますので、対象は該当ロット品限定とさせて頂きます。

電気二重層キャパシタの技術と応用
テクニカルノート
注意事項