螺丝端子型

DLCAP™ DXG系列

低抵抗 −40℃ +85℃ RoHS2适应品

- 可实现更高的输出密度。
- 优良的低温特性得到进一步改善,可对应温度更高的环境(85℃)。
- 最适合于电力储藏・辅助电池・短时间备用等。
- 也非常适合车载用途(再生能源、怠速熄火、低温启动)。

◆规格表

项　目	性　能		
工作温度范围	−40℃～+85℃		
静电容量容许差	−0%、+20%（E）		（20℃）
温度特性	容量变化率	20℃值的±30%以内	
	内部阻抗变化率	≦「产品一览表」内所示内部阻抗最大值的500%以下	（−40℃）
高温负荷特性	在85℃的环境中，加载1,500小时的额定电压后，待温度恢复到20℃进行测量时，应满足以下要求		
	容量变化率	“产品一览表”中所示额定容量值的±30%以内	
	内部阻抗变化率	≦「产品一览表」内所示内部阻抗最大值的200%以下	
	在70℃的环境中，加载3,000小时的额定电压后，待温度恢复到20℃进行测量时，应满足以下要求		
	容量变化率	“产品一览表”中所示额定容量值的±30%以内	
	内部阻抗变化率	≦「产品一览表」内所示内部阻抗最大值的150%以下	
耐湿性能	在60℃、90～95%RH的环境无负荷下放置500小时后，待温度恢复至20℃进行测量时，应满足下述内容		
	容量变化率	“产品一览表”中所示额定容量值的±30%以内	
	内部阻抗变化率	≦「产品一览表」内所示内部阻抗最大值的200%以下	

◆产品一览表

● DXG系列*3

Rated Voltage [V]	Capacitance		Nominal Case Size		Internal Resistance		Weight*1 [g]	Energy Storage*2 [Wh]	Part No.
	Min. (rated) [F]	Typ. [F]	φD [mm]	L [mm]	Typ. [mΩ]	Max. [mΩ]			
2.5	300	330	40	65	1.2	1.6	120	0.3	DDXG2R5LGN301EB65S
	590	650		105	0.7	1.0	200	0.6	DDXG2R5LGN591EBA5S
	910	1000		150	0.5	0.7	280	0.8	DDXG2R5LGN911EBF0S

*1 参考值
*2 本品中记载的能源存储容量[Wh]是根据JEITA发行的“電気及び電子機器用電気二重層キャパシタの輸送に関する手引書”（仅日文版）计算得出。
*3 DXG系列中，容量规格被设置为最小值。

◆产品型号体系

1 2 3 4 5 6 7 8 9 10 11 12 13 14 15 16 17 18
D D X G □□□ L G N □□□ E □□□ □

- 有无底板、套管、螺丝
- 尺寸代码
- 容许差代码
- 容量代码(例300 F:301，910 F:911)
- 封口板形状+端子材质
- 端子代码
- 电压代码(例2.5V:2R5)
- 系列代码
- 产品分类

DLCAP™ DXG系列

◆尺寸图 [mm]

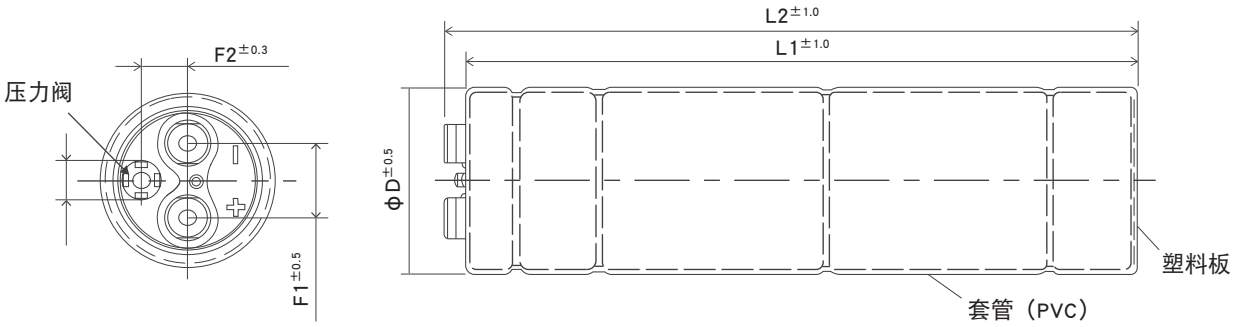

产品型号	φD [mm]	L1 [mm]	L2 [mm]	F1 [mm]	F2 [mm]
DDXG2R5LGN301EB65S	40.4	66	71	17.0	10.5
DDXG2R5LGN591EBA5S		106	111		
DDXG2R5LGN911EBF0S		151	156		

端子详细尺寸

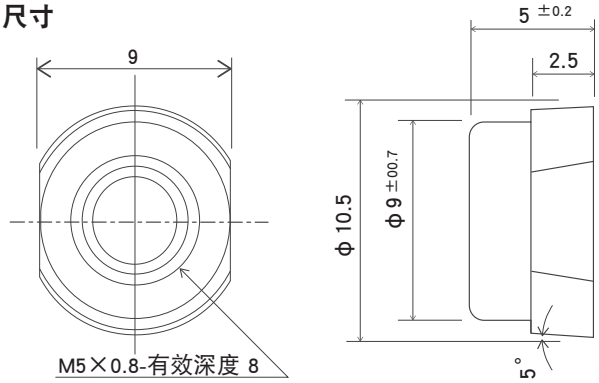

＜端子螺丝规格＞
十字六角长螺丝：M5×0.8×10
螺丝紧固最大容许扭矩：3.23 Nm

◆容量和内部电阻的温度特性

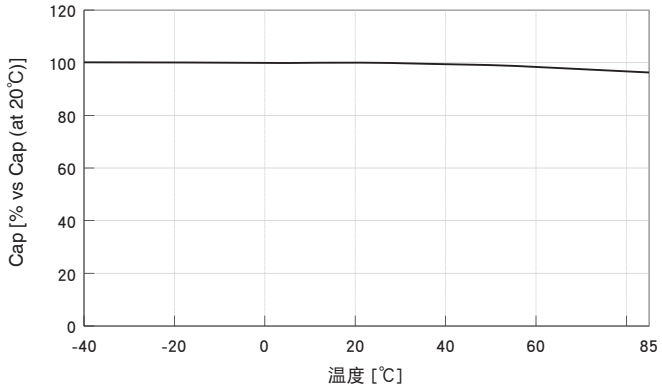

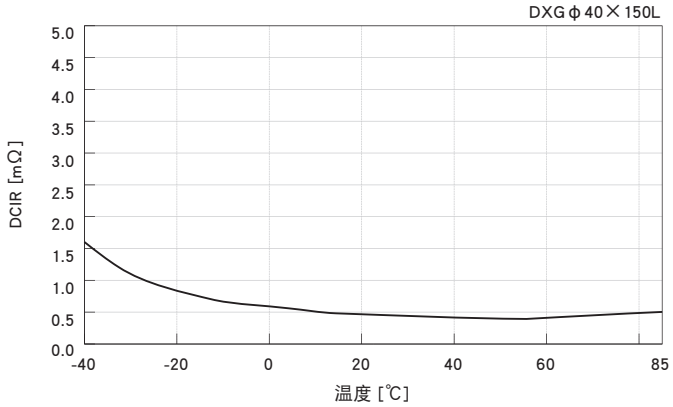

◆85℃高温负荷试验

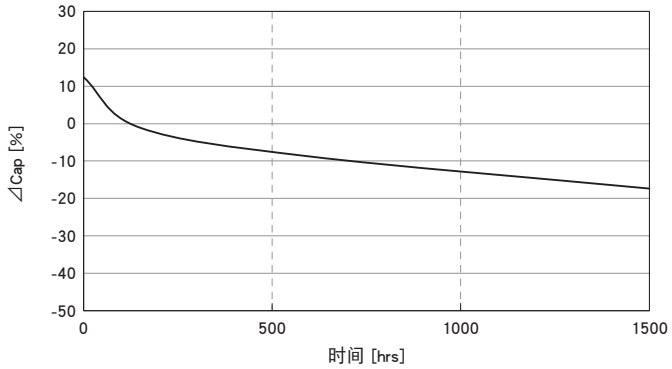

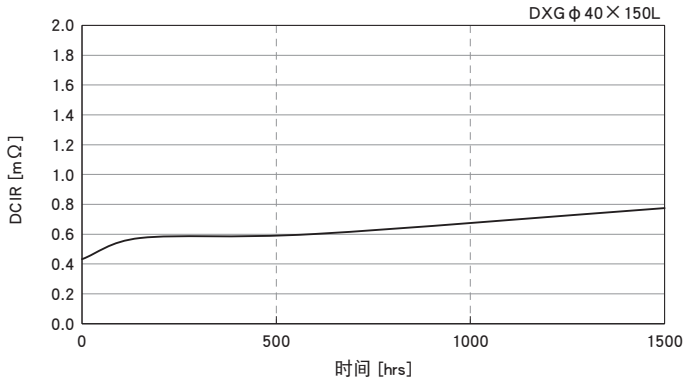

目录中记载的内容有可能未经提示而变更。贵司在购买、使用时请要求敝司提供规格书，并以此为基准去使用。

■ 为了安全地正确使用产品，防止纠纷和事故等于未然，请使用前务必认真阅读「使用注意事项」。

■ 定购时，请要求弊公司提供「购买规格书」，参考本目录填写要求。

■ 本目录中记载的产品其设计和制造均面向一般电子器械用途，如果将其用于生命攸关的用途，或者器械故障、误动作、缺陷可能会对人身或财产带来损害的用途，又或者可能会对社会造成较大影响的下述特定用途时，请事先与本公司窗口协商，在协议之后使用。①航空航天设备②核能设备③医疗设备④运输设备(汽车、列车、船舶等)⑤交通机构控制设备⑥防灾防盗设备⑦公共性较高的信息处理设备⑧海底设备⑨其他特定用途的设备

■ 本目录中记述的电路和“规格书”内容是用于说明我公司产品的动作示例和使用示例，对客户实际使用时的设备系统操作，恕不给予任何保证。如因使用上述信息导致故障、损害发生，我公司概不负责。关于“规格书”中记述的我公司产品特性是否适用于贵公司设备系统规格，最终由贵公司判断并承担相应责任。请贵公司自行采取冗余设计、误动作防止设计等安全设计，以免因我公司产品故障导致人身事故、火灾事故发生。

■ 购买本公司产品时，请在确认是“日本CHEMI-CON株式会社的正规销售网”之后再购买。因使用从非正规销售网购买的产品或仿制品而造成缺陷或损害时，本公司概不负责。此外，由从非正规销售网购买的产品产生的调查费用将由客户支付。

■ 本公司保留取消产品制造和交付的权利。对于本目录中的所有产品，本公司不保证今后随时均可获取。此外，关于客户用的特定产品，如果已另行达成有别于上述内容的个别协定，则不在此限。

■ 本公司一直致力于提高产品的质量和可靠性，一旦发生产品不符合交付规格书的情况，请迅速停止使用，并与本公司联系。此外，在补偿方面，仅限于不符合交付规格书的情况，我们将无偿提供替代品或以销售金额为上限进行赔偿。本公司已构建能够实施追溯的系统，因而补偿对象仅限于相应批次的产品。

电子双电层电容器的技术及其应用
工具手册
注意事项